4 камеры
профиль шириной 60 мм

Decco 62

мини каталог

Сечения
Штапики
Стеклопакеты
Стальные усиления
Артикулы
Сложения
Соединительные элементы

decco®
EXTRUSION

www.decco.eu

Белый профиль

Стальной усилитель

Профиль с серым уплотнителем

Профиль с черным уплотнителем

Профиль без уплотнителя

6210

Рама оконная и балконная

		Ix	Iy
nr: 6210-0-1	90-100-10	0,98	1,64
nr: 6210-0-2	90-101-10	1,78	1,80
nr: 6210-0-0	90-106-10	1,28	2,09
	90-107-10	1,82	2,87

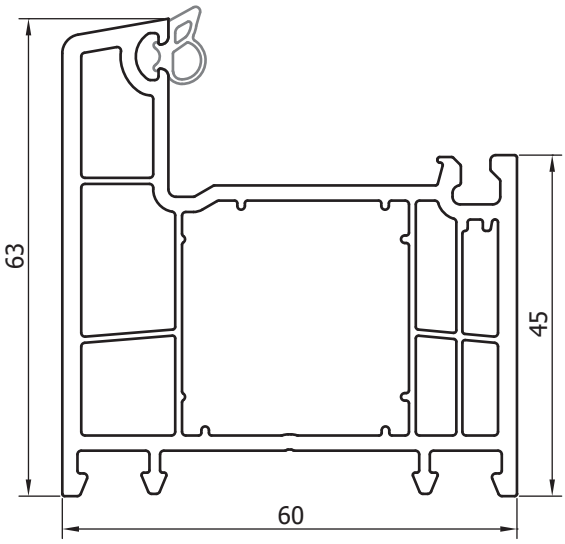

nr: 90-100-10

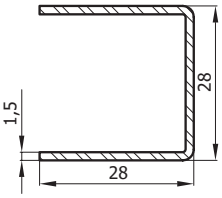

nr: 90-101-10

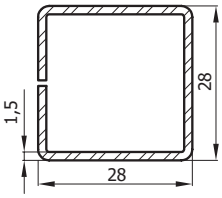

nr: 90-106-10

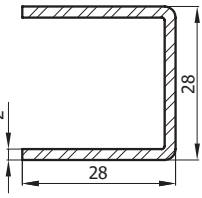

nr: 90-107-10

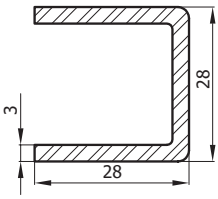

6212

Рама оконная и балконная

		Ix	Iy
nr: 6212-0-1	90-232-10	2,80	4,16
nr: 6212-0-2			
nr: 6212-0-0			

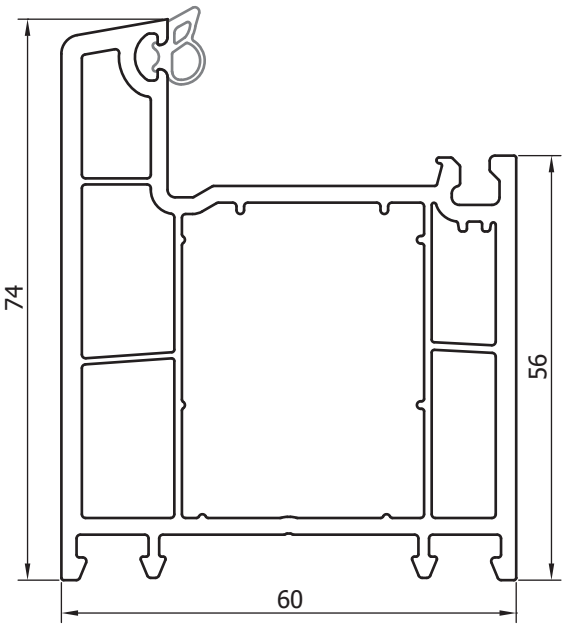

nr: 90-232-10

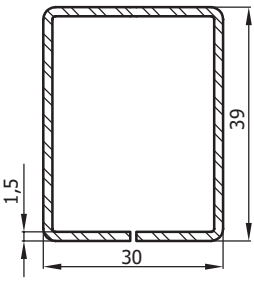

6220

Створка оконная и балконная

		Ix	Iy
nr: 6220-0-1	90-100-10	1,64	0,98
nr: 6220-0-2	90-102-10	1,23	0,76
nr: 6220-0-0	90-106-10	2,09	1,28
	90-107-10	2,87	1,82

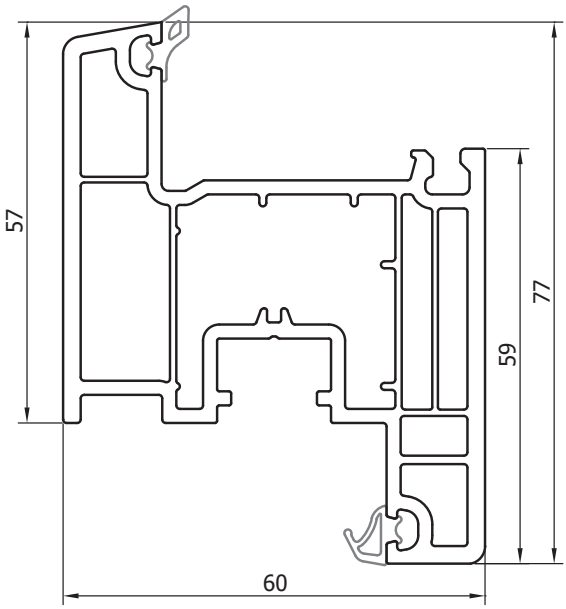

nr: 90-100-10

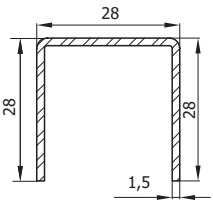

nr: 90-102-10

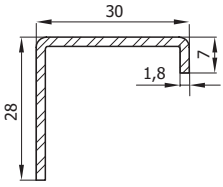

nr: 90-106-10

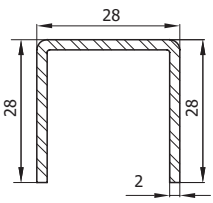

nr: 90-107-10

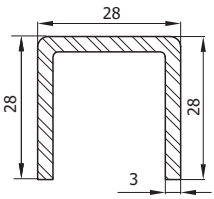

6224

Створка дверная Z, открываемая внутрь

		Ix	Iy
nr: 6224-0-1	90-234-10	3,28	6,53
nr: 6224-0-2			
nr: 6224-0-0			

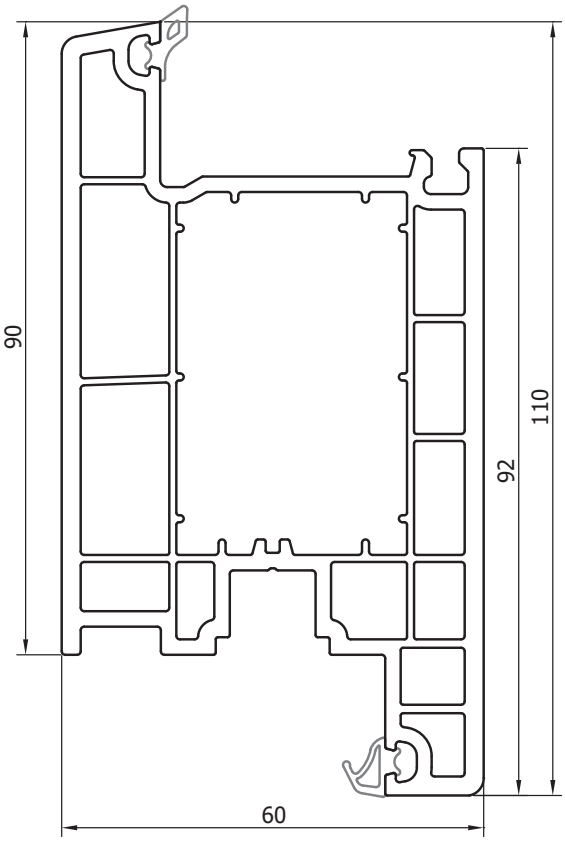

nr: 90-234-10

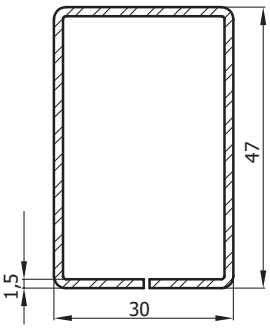

6225

Створка дверная T, открываемая внешне

		Ix	Iy
nr: 6225-0-1	90-234-10	3,28	6,53
nr: 6225-0-2			
nr: 6225-0-0			

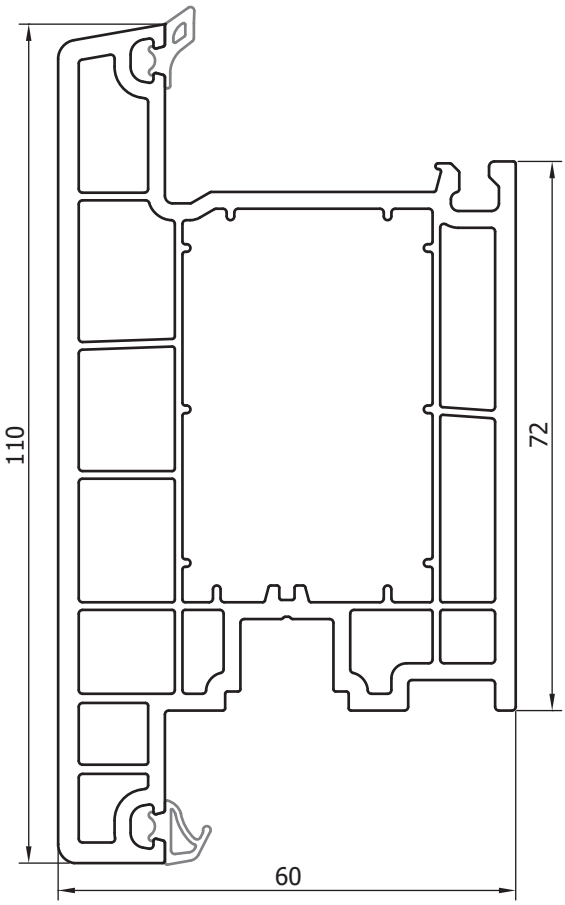

nr: 90-234-10

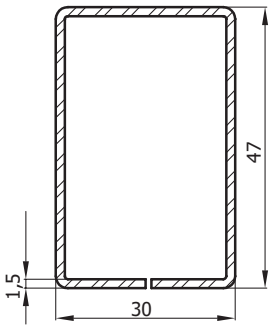

6230

Импост неподвижный

		Ix	Iy
nr: 6230-0-1	90-103-10	2,04	0,94
nr: 6230-0-2	90-123-10	2,55	1,16
nr: 6230-0-0	90-133-10	3,36	1,49

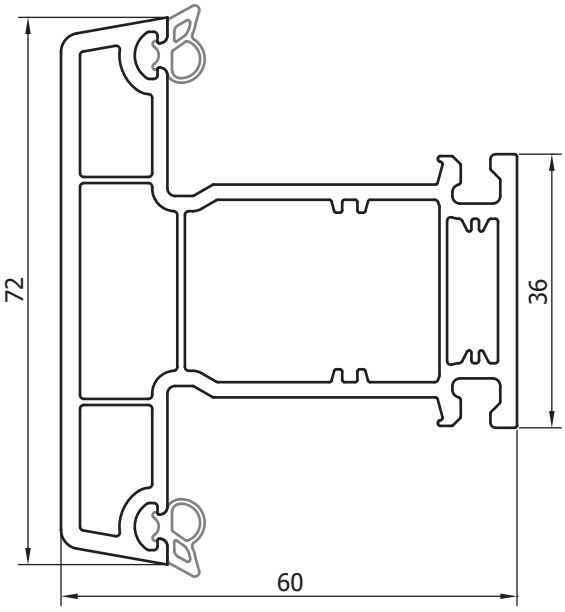

nr: 90-103-10

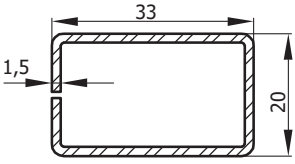

nr: 90-123-10

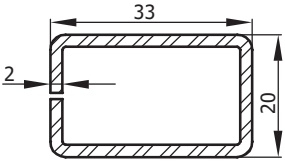

nr: 90-133-10

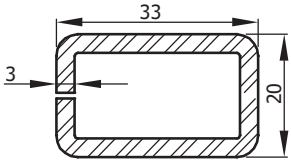

6130

Импост неподвижный

		Ix	Iy
nr: 6130-0-1	90-103-10	2,04	0,94
nr: 6130-0-2	90-123-10	2,55	1,16
nr: 6130-0-0	90-133-10	3,36	1,49

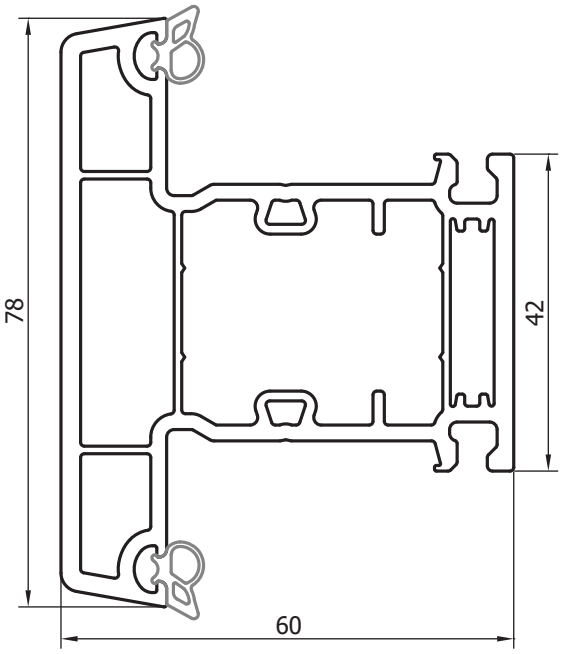

nr: 90-103-10

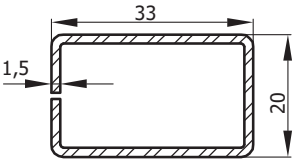

nr: 90-123-10

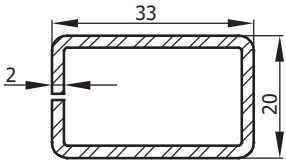

nr: 90-133-10

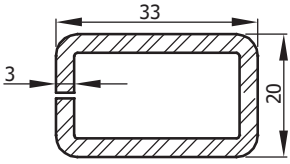

6132

Штульп

		Ix	Iy
nr: 6132-0-0	90-239-10	0,82	1,35

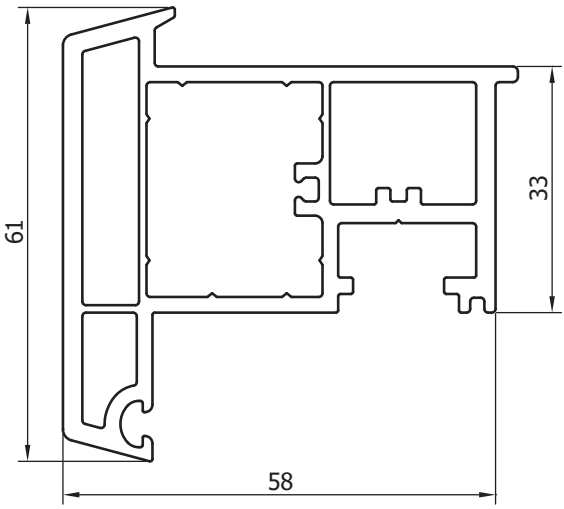

nr: 90-239-10

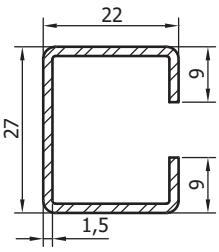

6218

Порог дверной алюминиевый

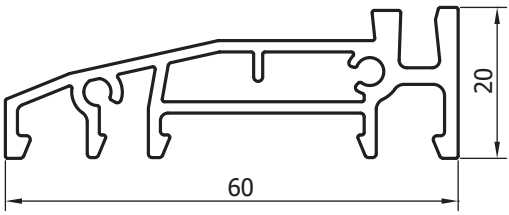

6210

Стальное усиления

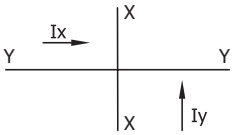

nr: 90-100-10

Ix	Iy
0,98	1,64

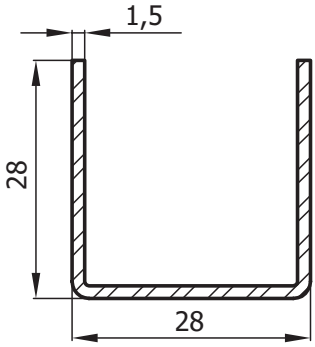

nr: 90-101-10

Ix	Iy
1,78	1,80

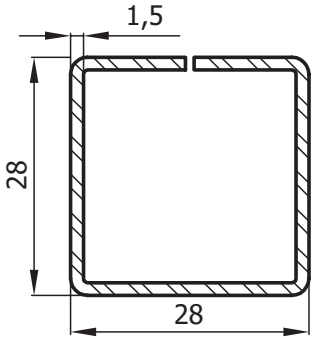

nr: 90-106-10

Ix	Iy
1,28	2,09

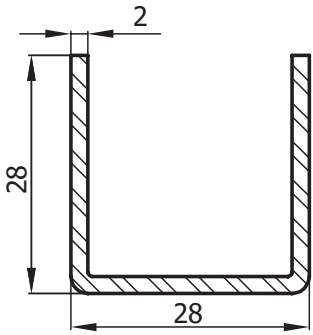

nr: 90-107-10

Ix	Iy
1,82	2,87

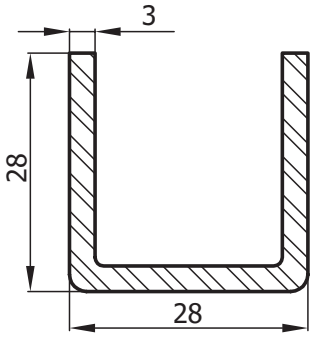

6212

Стальное усиление

nr: 90-232-10

Ix	Iy
2,80	4,16

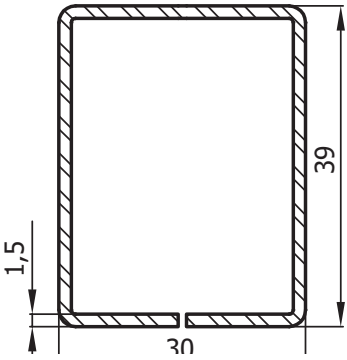

6220

Стальное усиления

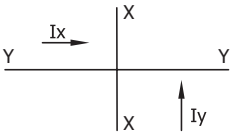

nr: 90-100-10

Ix	Iy
1,64	0,98

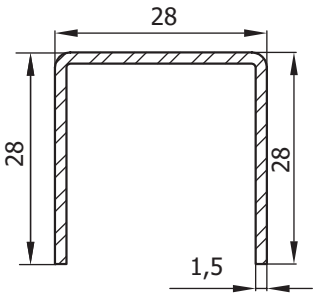

nr: 90-102-10

Ix	Iy
1,23	0,76

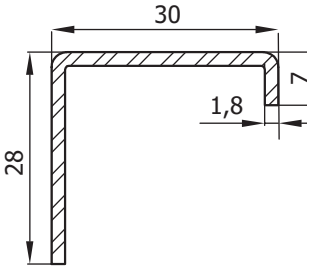

nr: 90-106-10

Ix	Iy
2,09	1,28

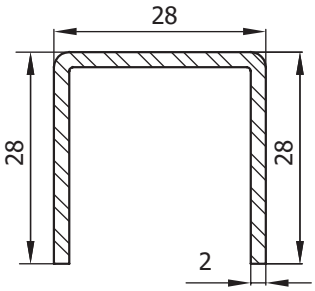

nr: 90-107-10

Ix	Iy
2,87	1,82

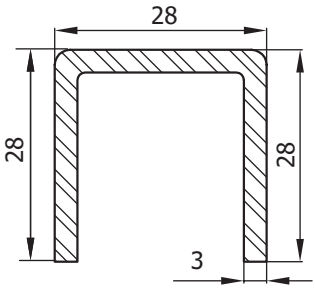

6224 / 6225

Стальное усиления

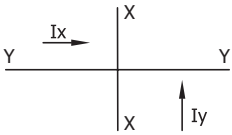

nr: 90-234-10

Ix	Iy
3,28	6,53

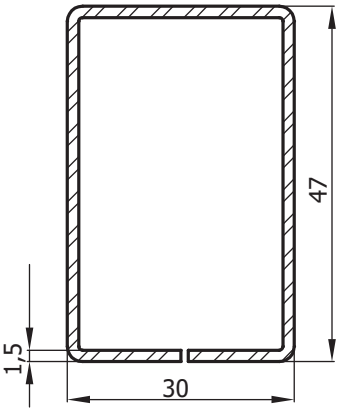

6230 / 6130

Импост неподвижный

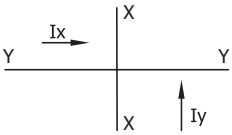

nr: 90-103-10

Ix	Iy
2,04	0,94

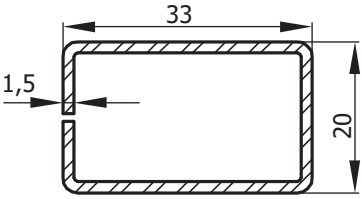

nr: 90-123-10

Ix	Iy
2,55	1,16

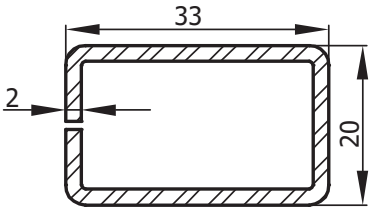

nr: 90-133-10

Ix	Iy
3,36	1,49

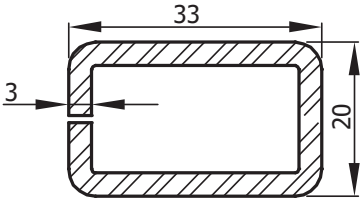

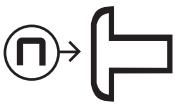

6232

Импост неподвижный

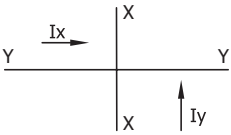

nr: 90-239-10

Ix	Iy
0,82	1,35

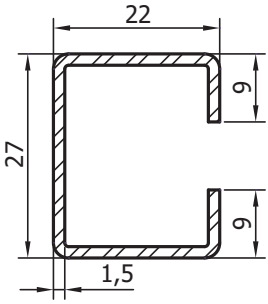

Штапик стеклопакета

6145

nr 6145-0-1
nr 6145-0-2

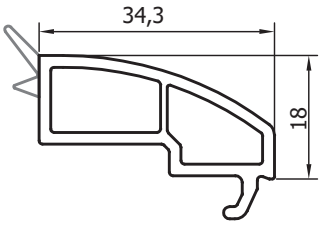

6245

nr 6245-0-1
nr 6245-0-2

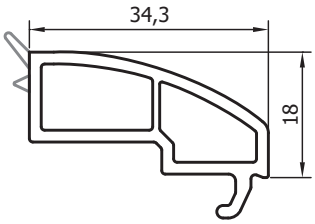

7146

nr 7146-0-1
nr 7146-0-2

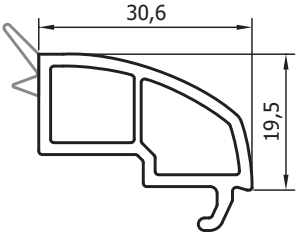

7246

nr 7246-0-1
nr 7246-0-2

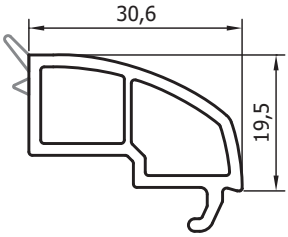

7148

nr 7148-0-1
nr 7148-0-2

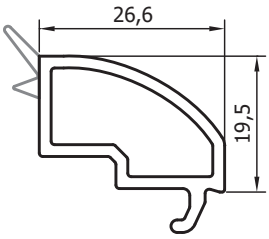

7140

nr 7140-0-1
nr 7140-0-2

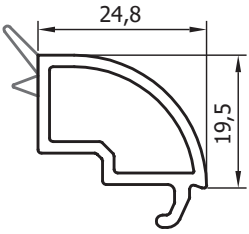

7141

nr 7141-0-1
nr 7141-0-2

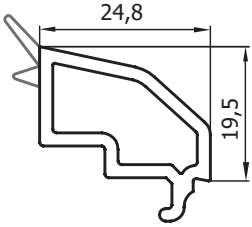

7149

nr 7149-0-1
nr 7149-0-2

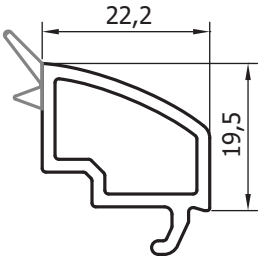

7147

nr 7147-0-1
nr 7147-0-2

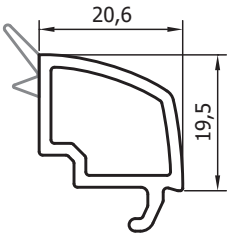

7247

nr 7247-0-1
nr 7247-0-2

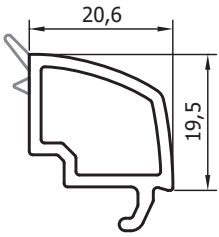

6140

nr 6140-0-1
nr 6140-0-2

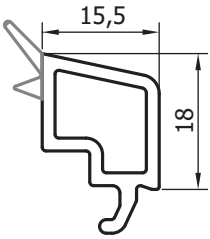

6141

nr 6141-0-1
nr 6141-0-2

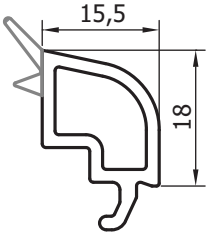

6241

nr 6240-0-1
nr 6240-0-2

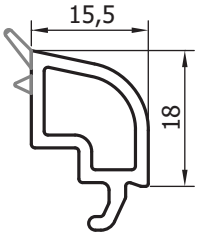

7143

nr 7143-0-1
nr 7143-0-2

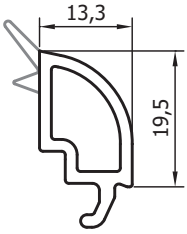

7145

nr 7145-0-1
nr 7145-0-2

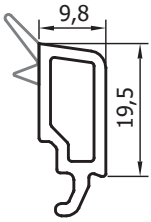

6143

nr 6143-0-1
nr 6143-0-2

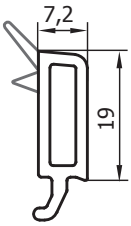

6243

nr 6243-0-1
nr 6243-0-2

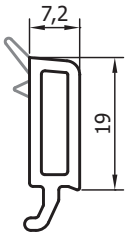

7244

nr 7244-0-1
nr 7244-0-2

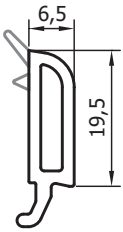

7142-0-0

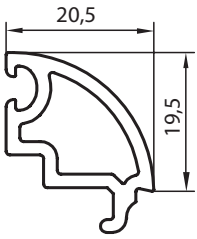

6142-0-0

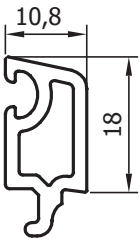

6043-0-0

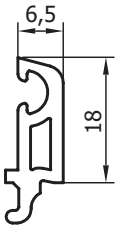

nr: 90-309-00

Соединитель импоста 6230 Внутренний

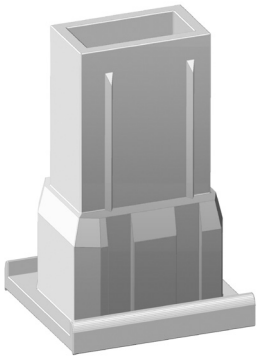

nr: 90-312-00

Соединитель штапика 6230

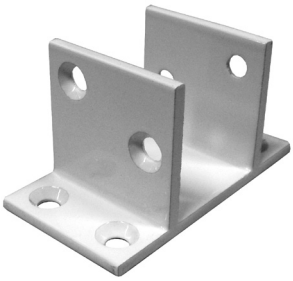

nr: 90-329-00

Соединитель импоста 6130 Внутренний

nr: 90-322-00

Соединитель штапика 6130

nr: 90-304-00

Наконечник подвижного импоста 6132

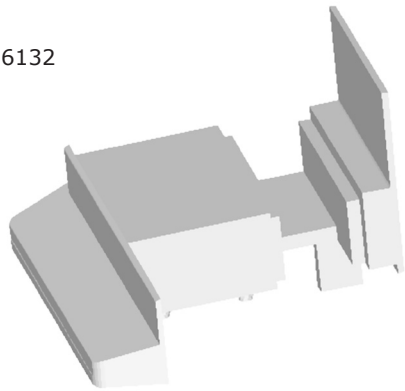

nr: 90-306-00

Соединитель порога 6218 с рамой 6210

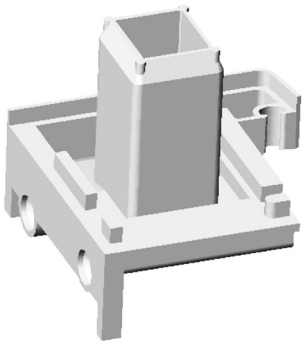

nr: 90-317-00

Соединитель порога 6218 с рамой 6212

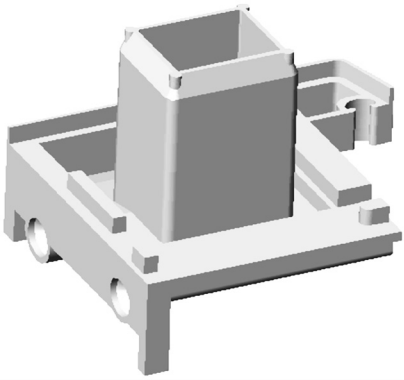

nr: 90-331-00

Сварное копыто (6224, 6225)

nr: 90-301-00

Подкладка базовая для остекления

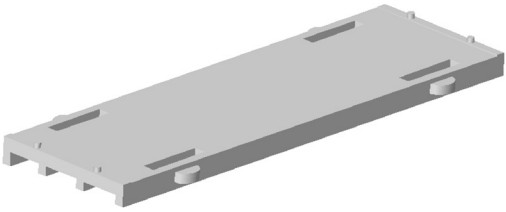

nr: 90-302-00

Подкладка базовая для остекления 1-6 мм

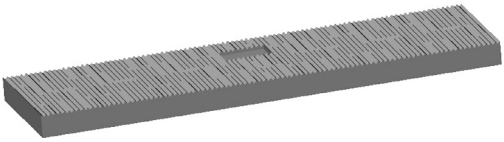

nr: 90-315-00

Трамплин

nr: 90-303-00

Анкер монтажный

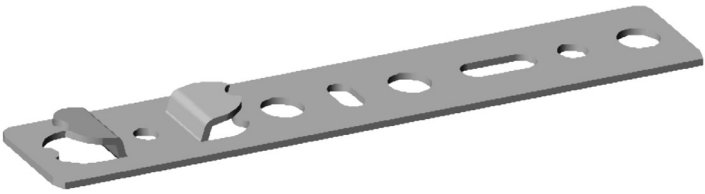

Уплотнитель
nr. 90-400-20 черный
nr. 90-400-30 серый

Уплотнитель
nr. 90-401-20 черный
nr. 90-401-30 серый

Уплотнитель
nr. 90-402-20 черный
nr. 90-402-30 серый

Уплотнитель
nr. 90-403-20 черный
nr. 90-403-30 серый

Уплотнитель
nr. 90-404-20 черный
nr. 90-404-30 серый

Универсальный уплотнитель
nr. 90-407-20 черный
nr. 90-407-30 серый

Универсальный уплотнитель
nr. 90-408-20 черный
nr. 90-408-30 серый

4 камеры
профиль шириной 60 мм

Decco 62

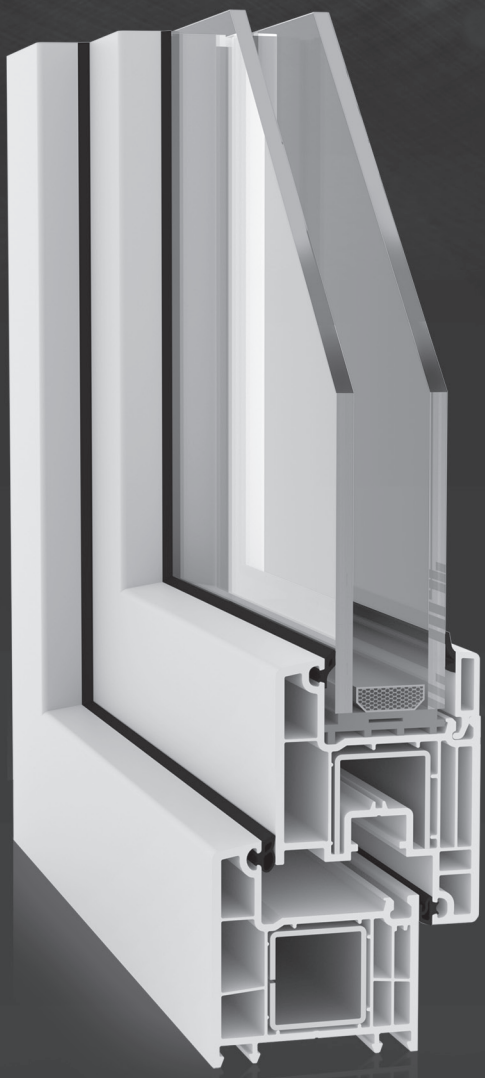

Общие свойства

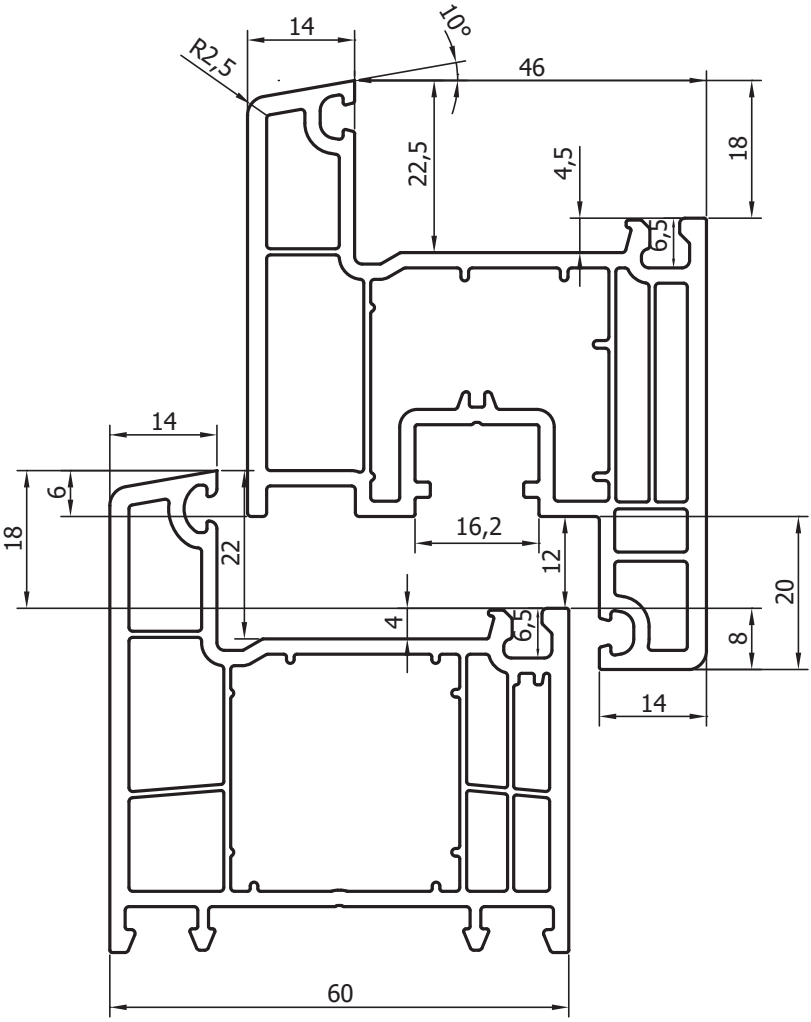

6210
Рама

6220
Створка

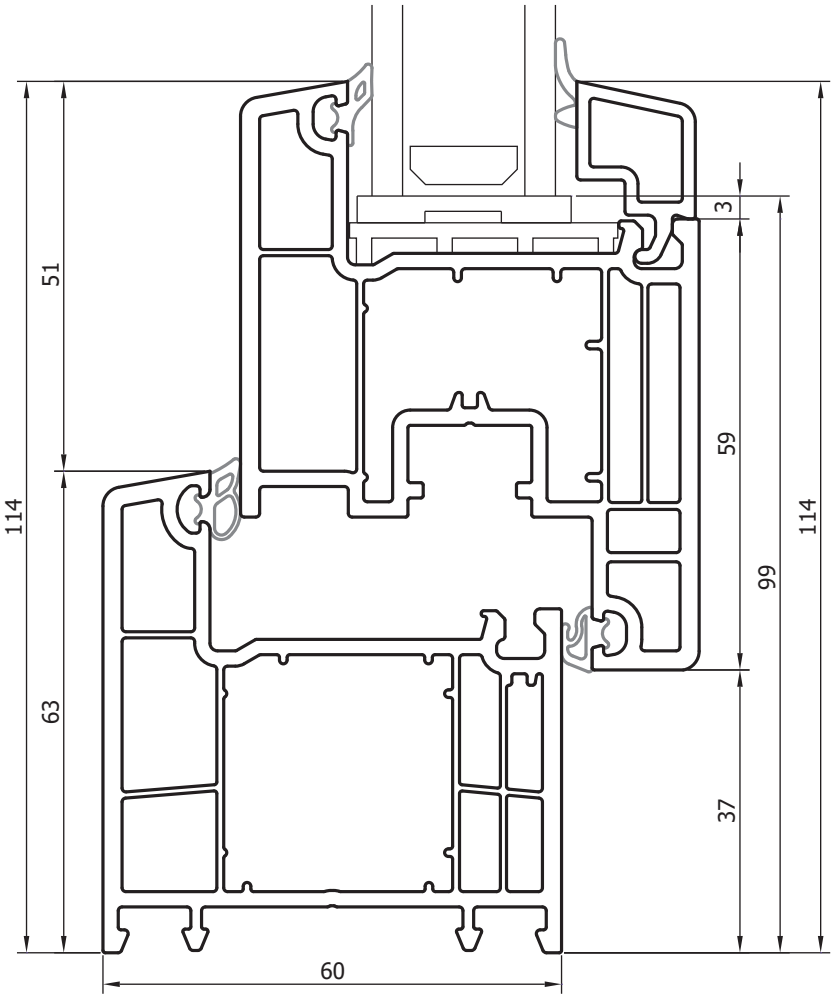

6210 Рама

6224 Створка

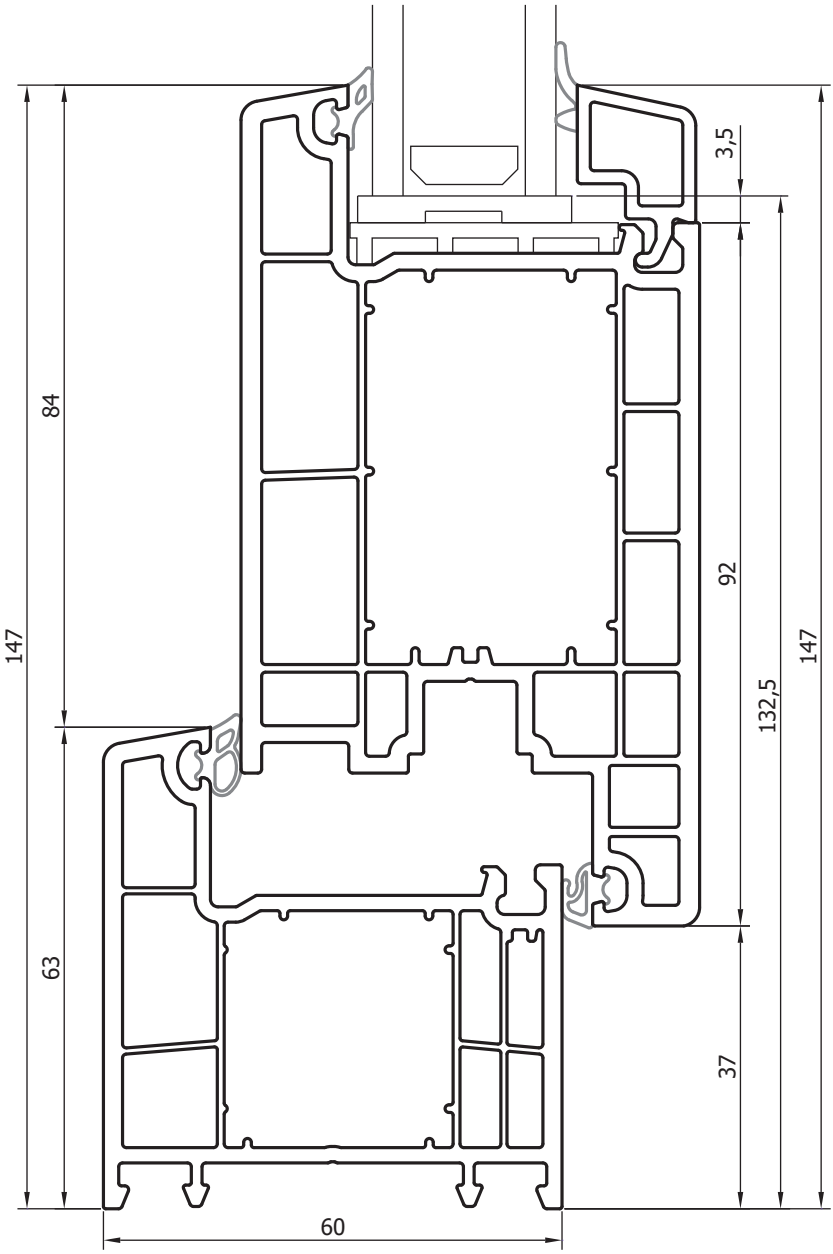

6210 Рама

6225 Створка

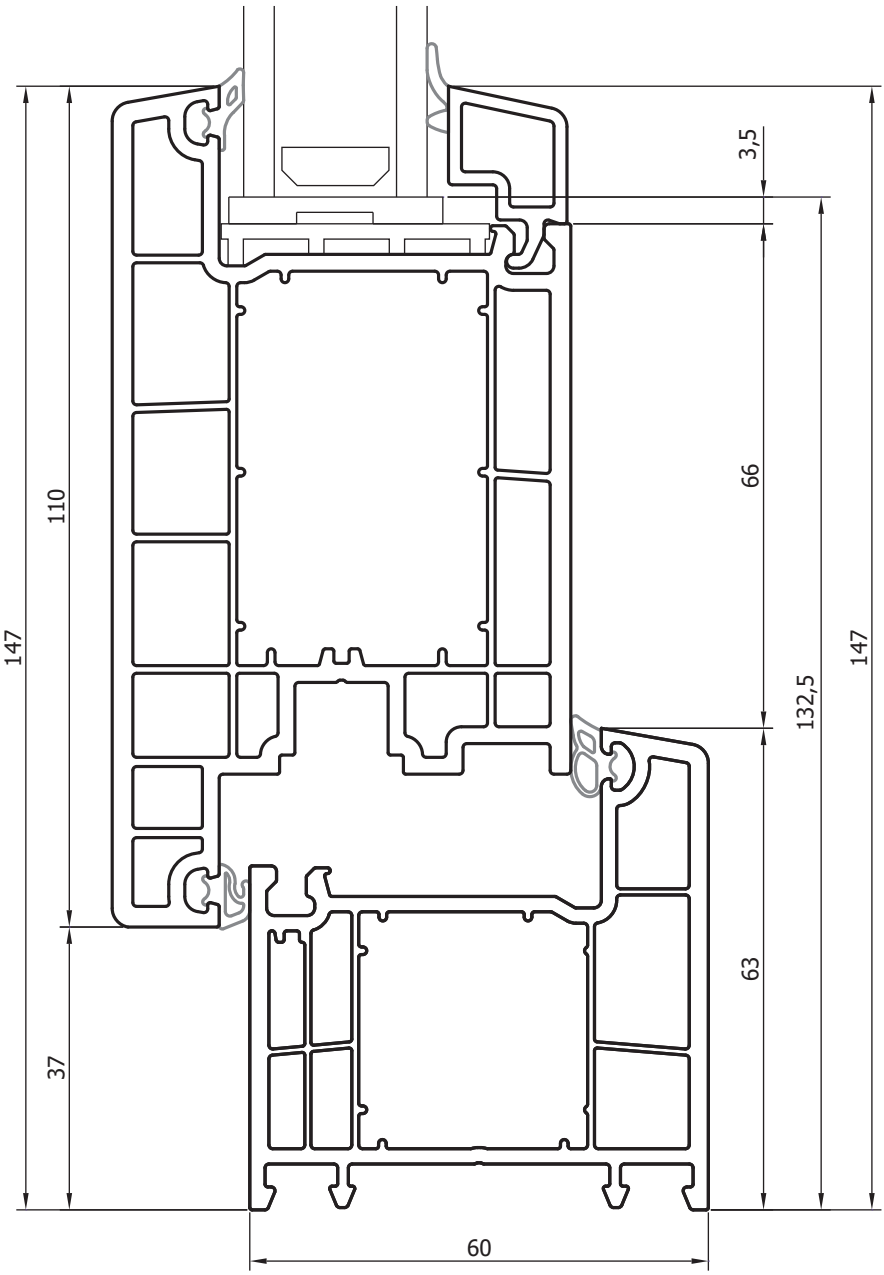

6212 Рама

6220 Створка

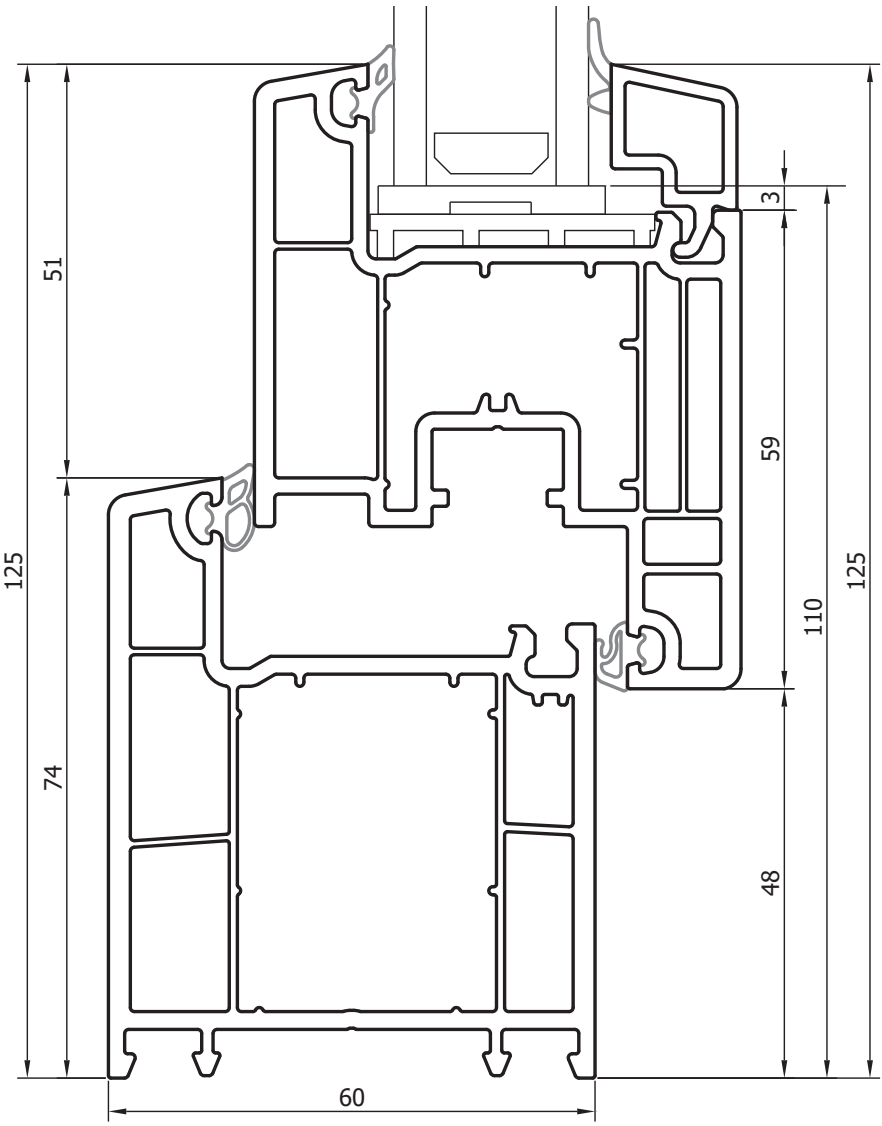

6212
Рама

6224
Створка

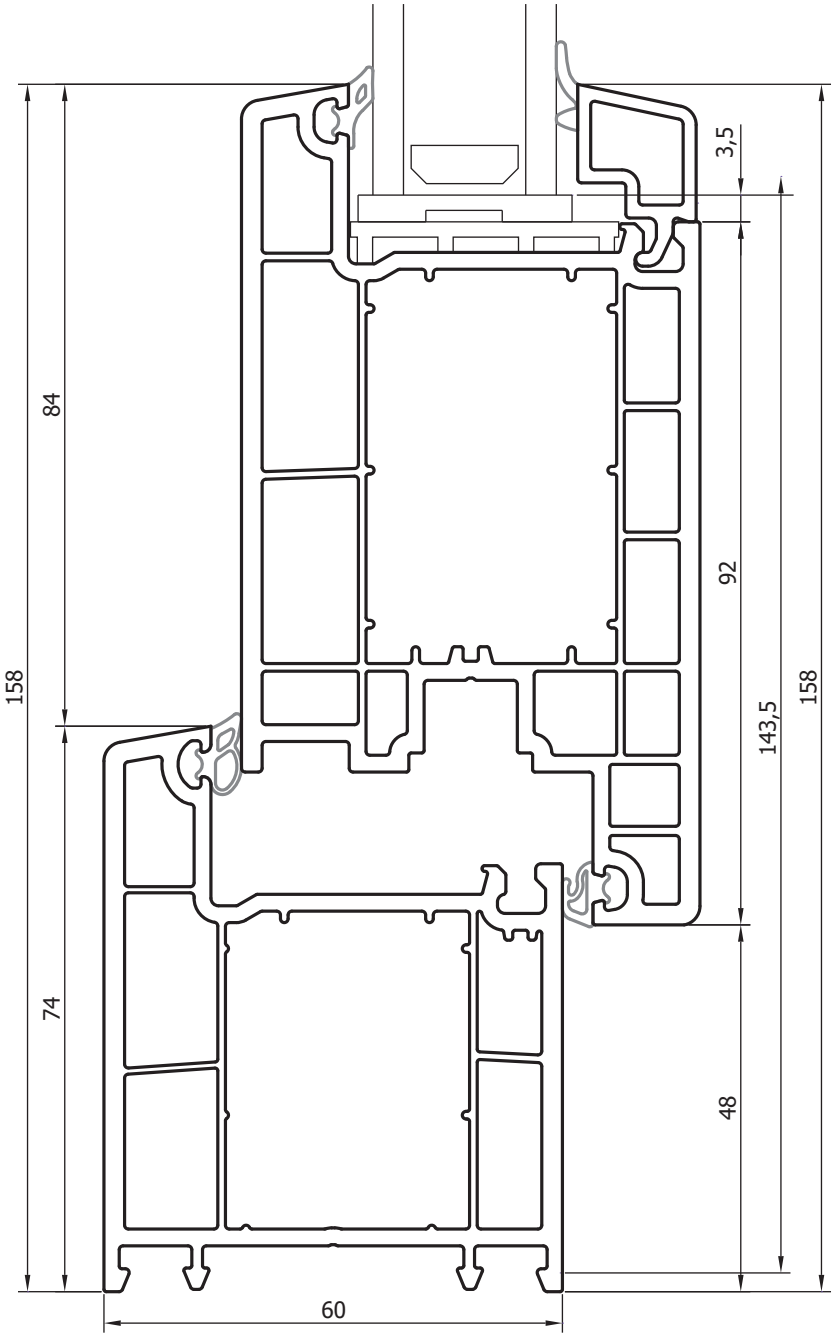

6212 Рама

6225 Створка

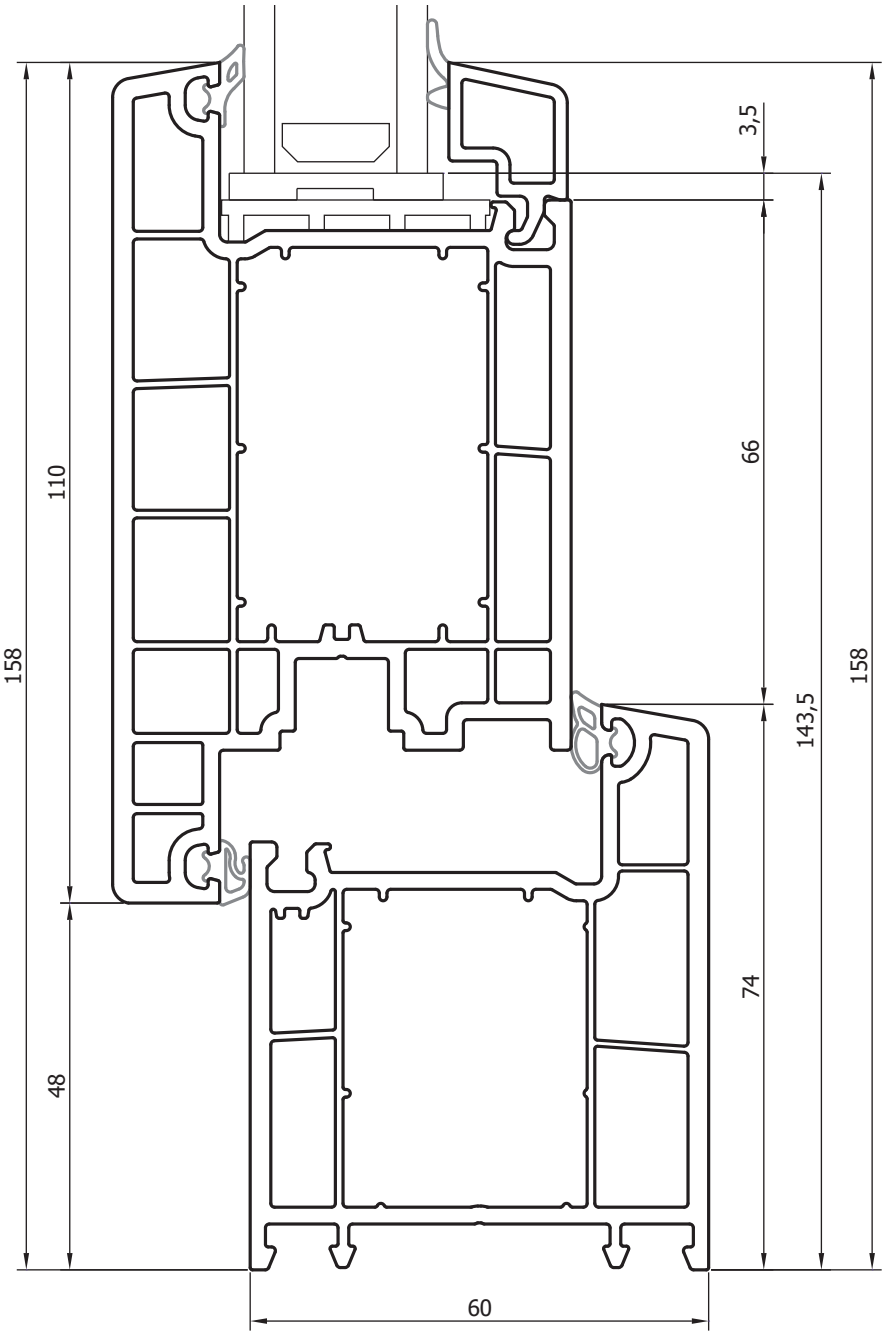

6218
Порог дверной алюминиевый

6220
Створка

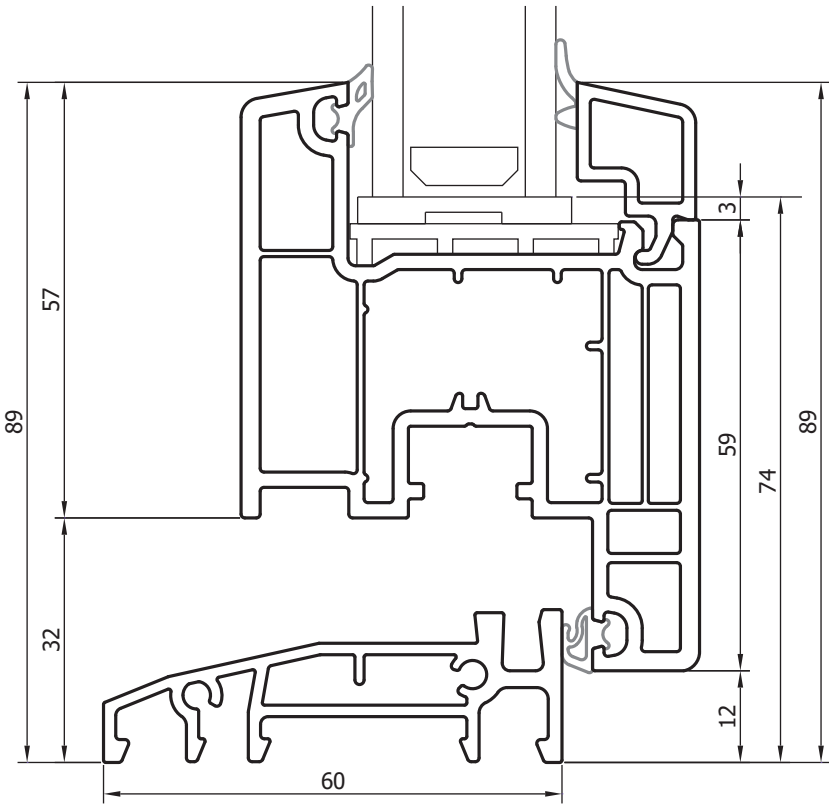

6218
Порог дверной алюминиевый

6224
Створка

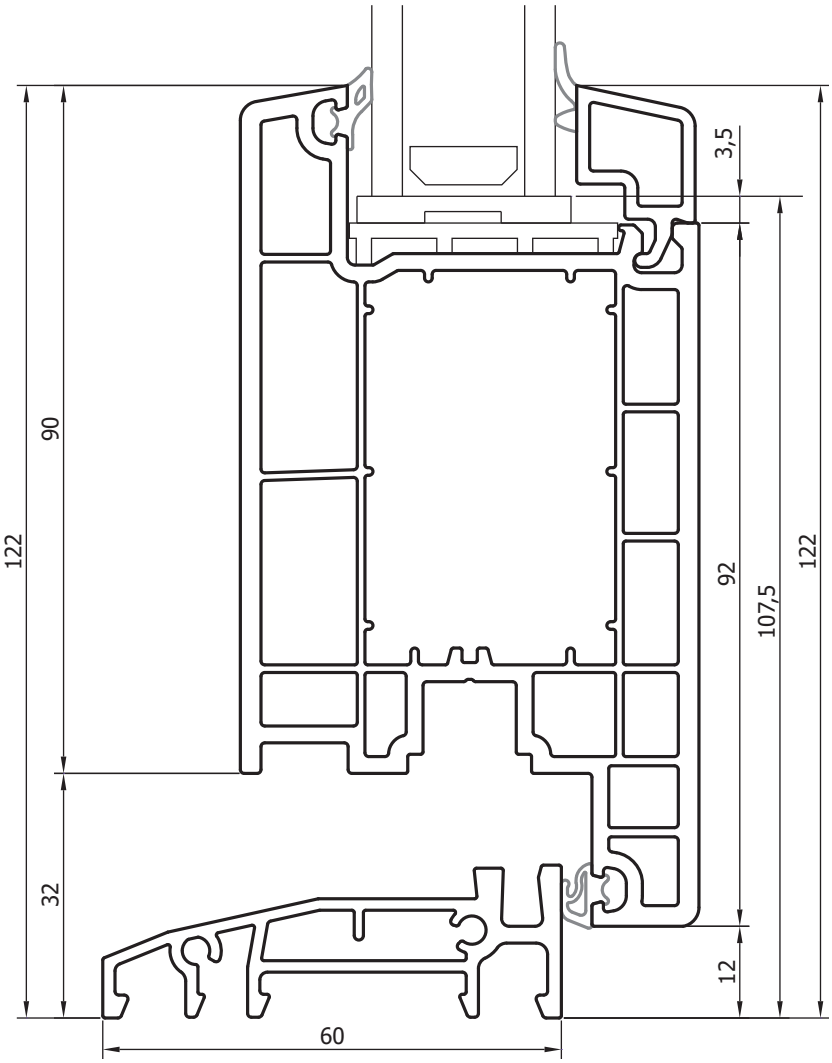

6218
Порог дверной алюминиевый

6225
Створка

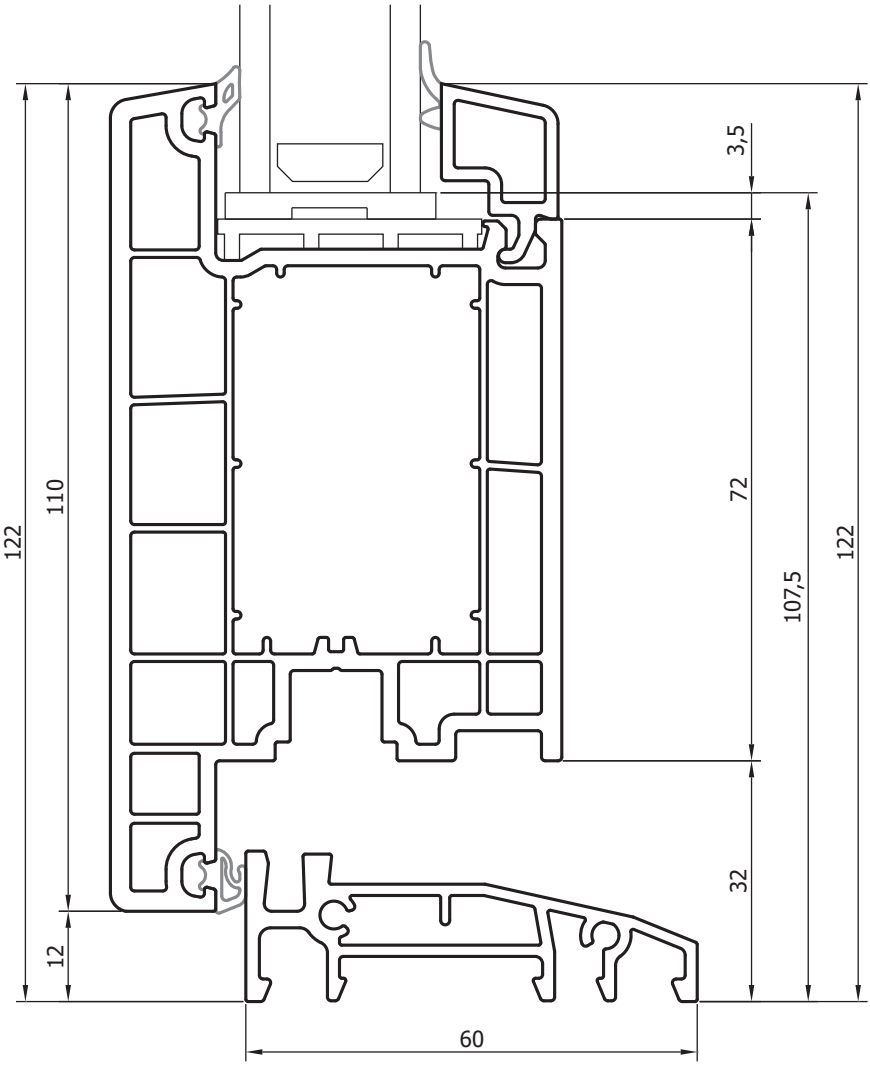

6210

Рама

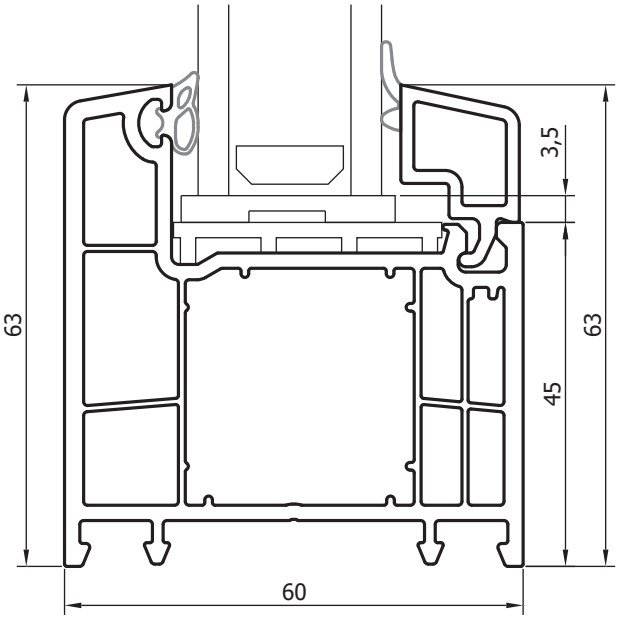

6212
Рама

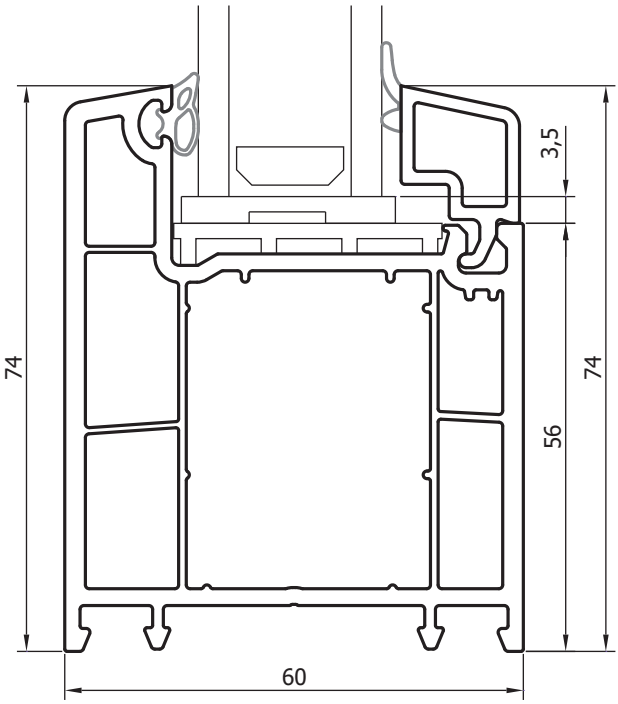

6230

Импост
неподвижный

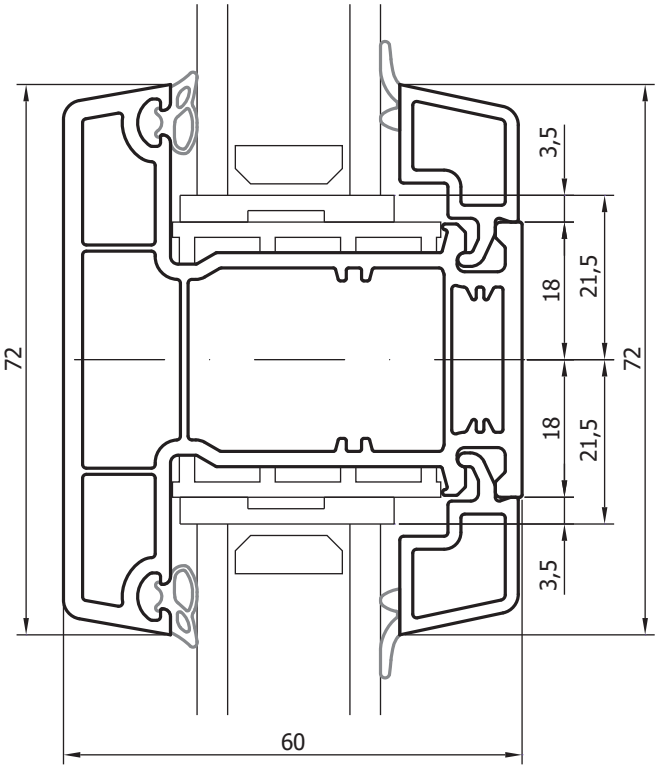

6130

Импост
неподвижный

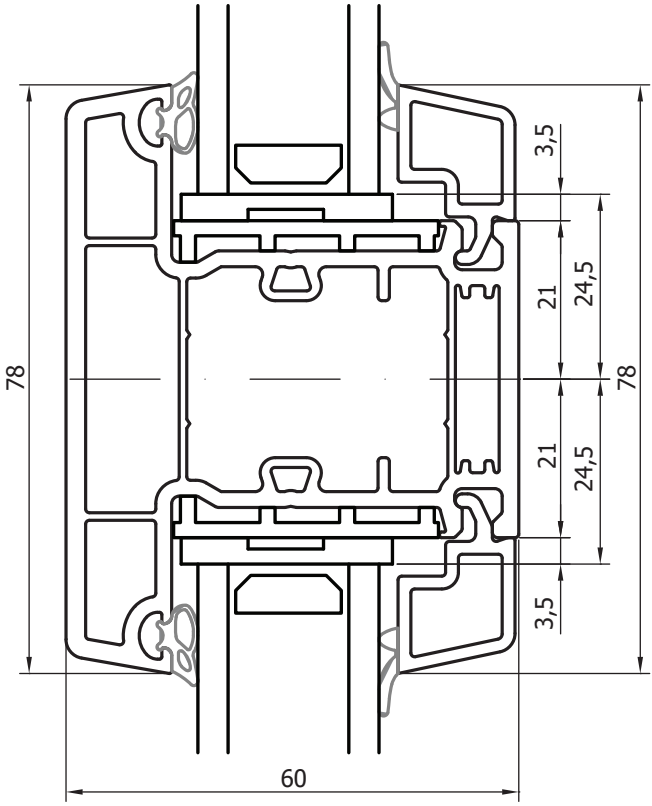

6230
Импост
неподвижный

6220
Створка

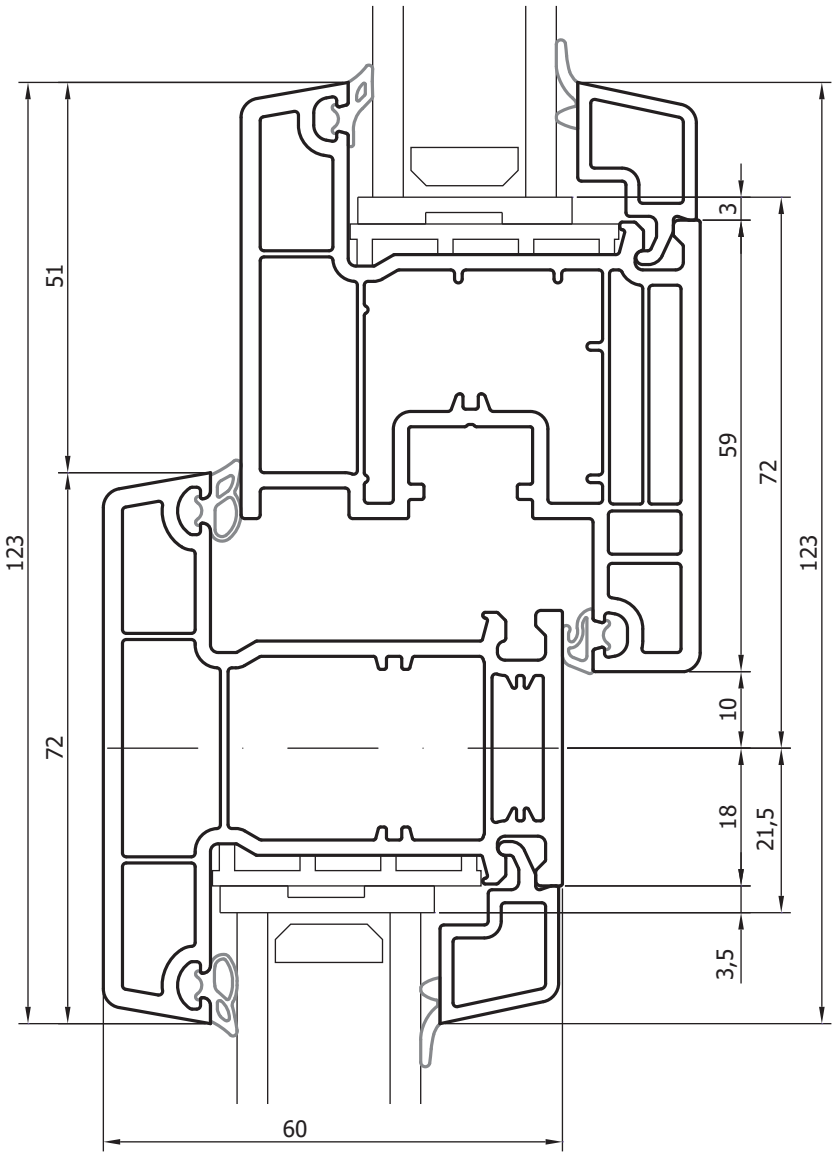

6230
Импост
неподвижный

6224
Створка

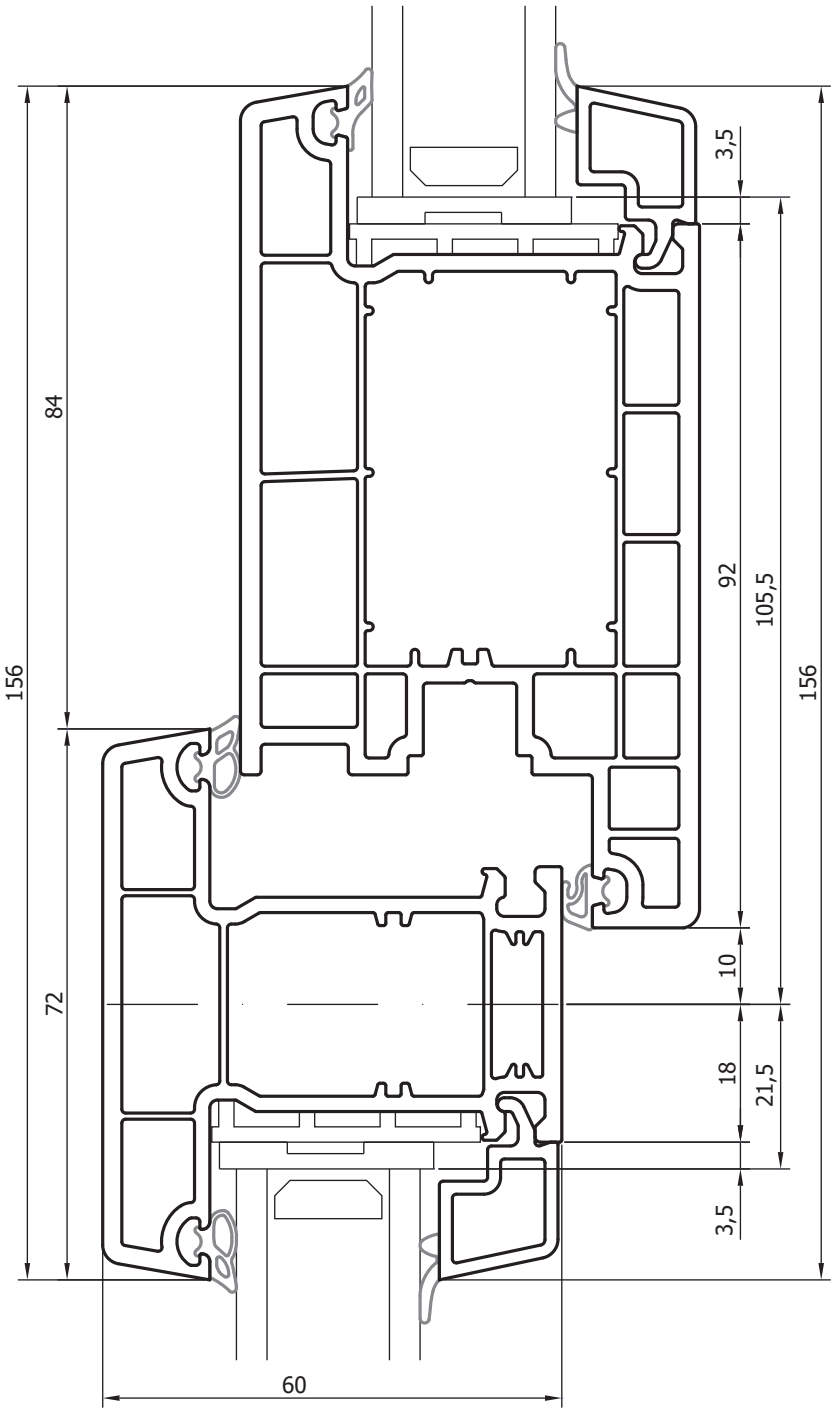

6130
Импост
неподвижный

6220
Створка

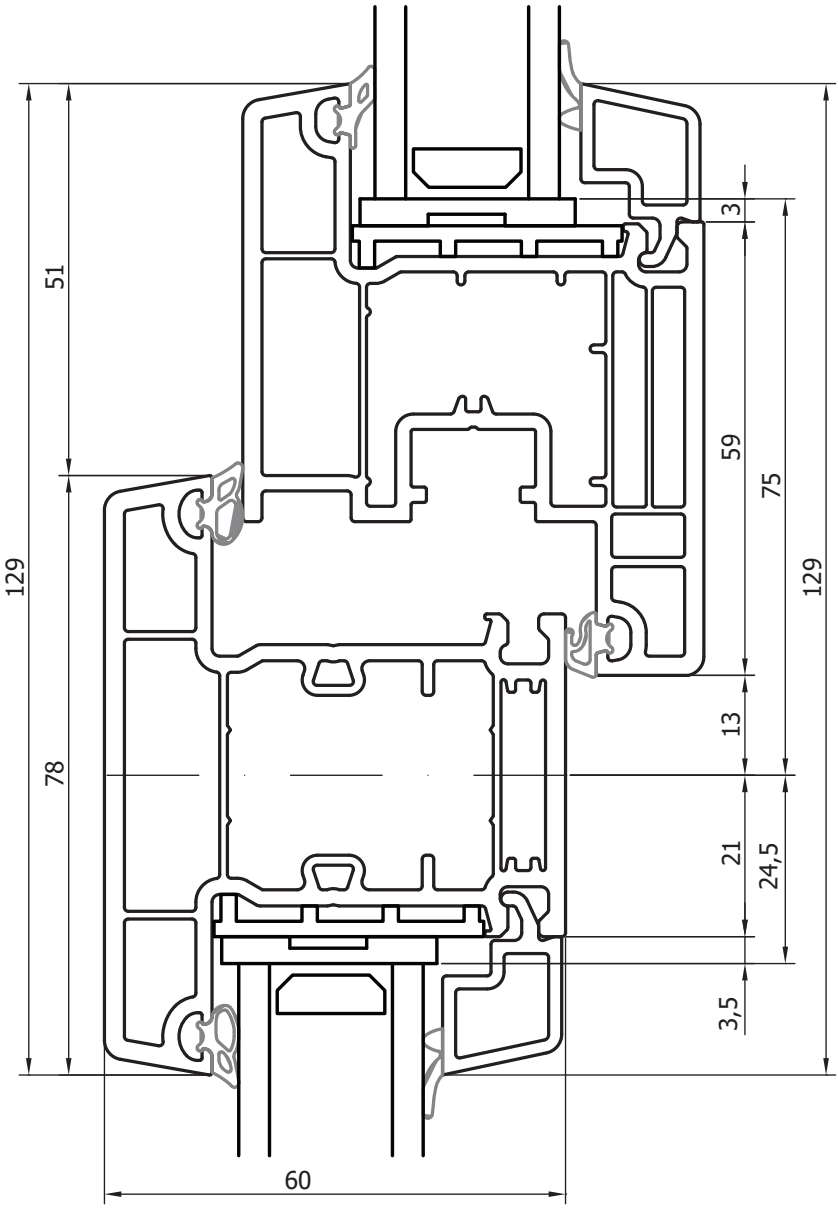

6130
Импост
неподвижный

6224
Створка

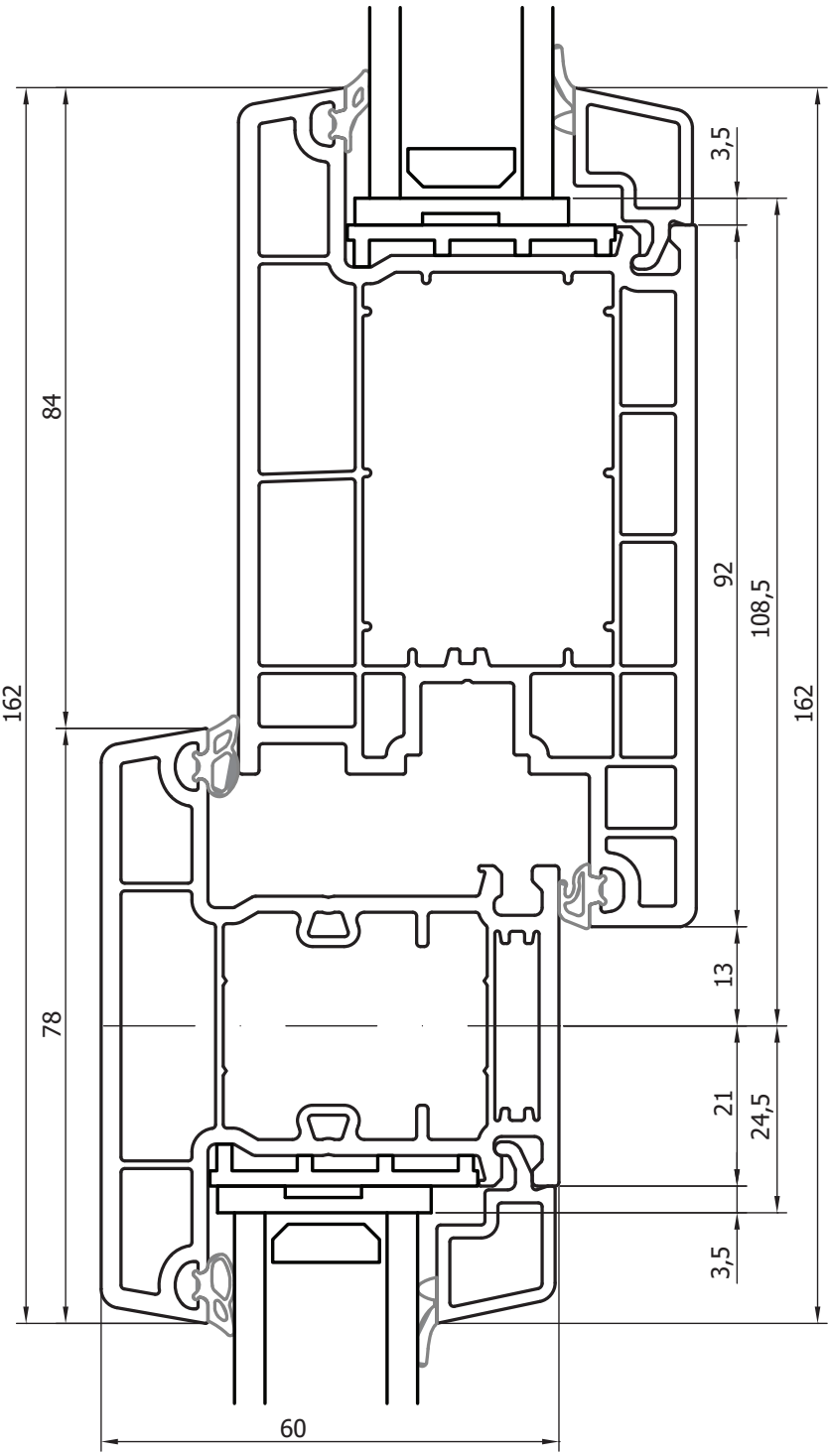

6220
Створка

6230
Импост
неподвижный

6220
Створка

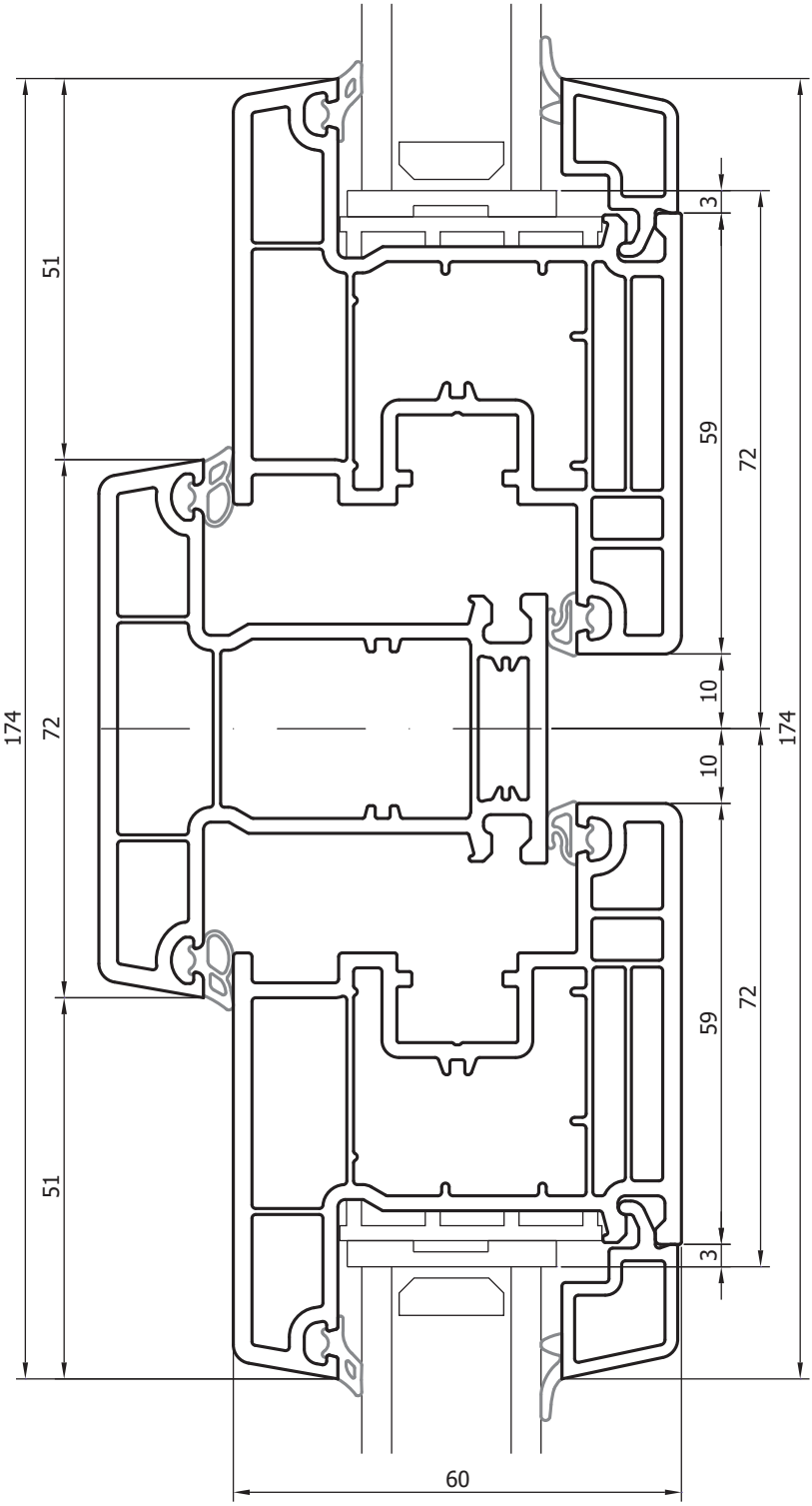

6224
Створка

6230
Импост неподвижный

6224
Створка

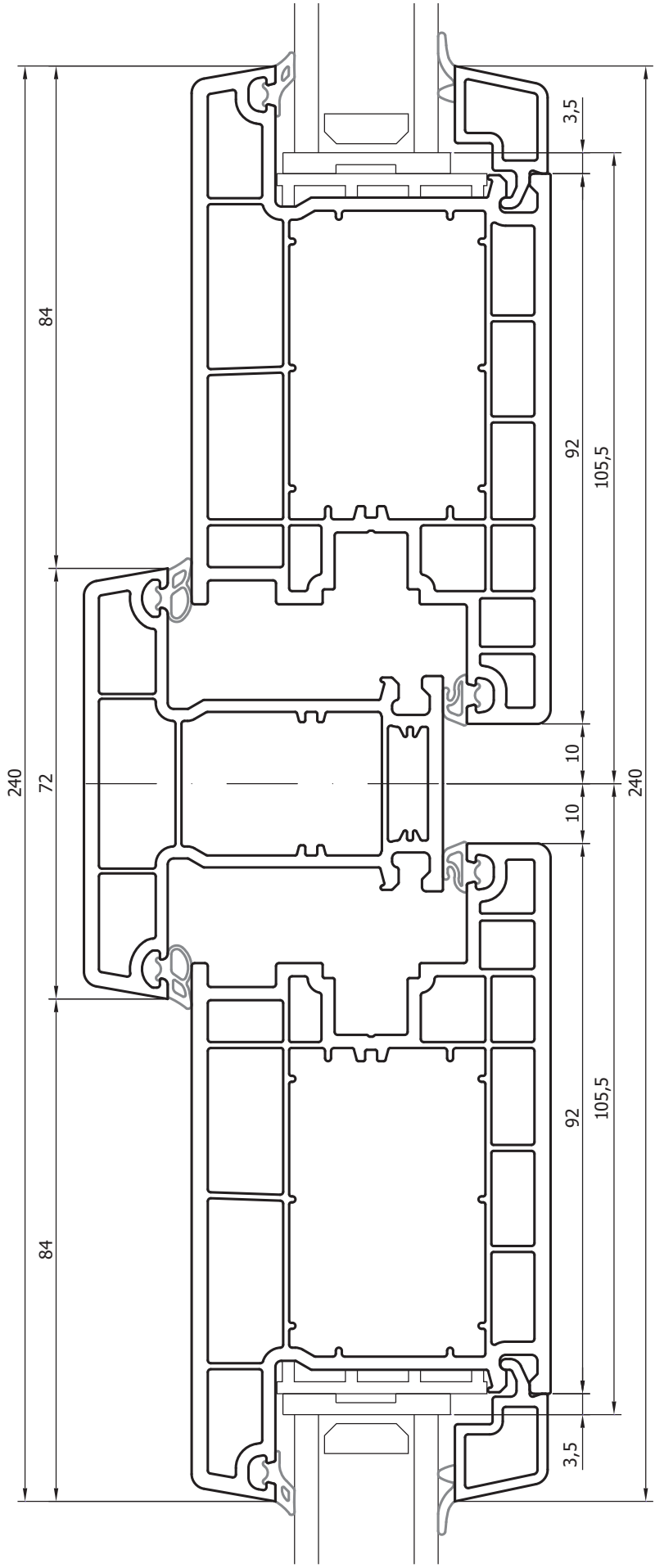

6225
Створка

6230
Импост неподвижный

6225
Створка

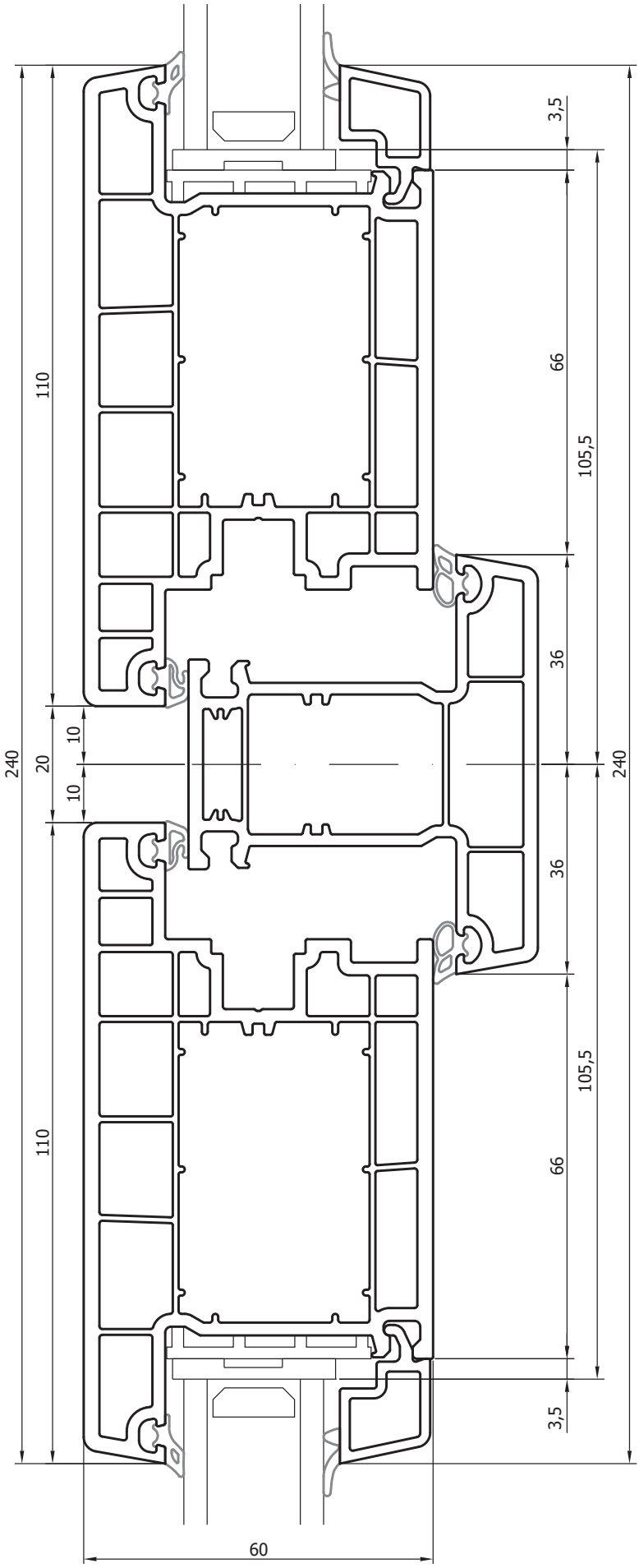

6220
Створка

6130
Импост
неподвижный

6220
Створка

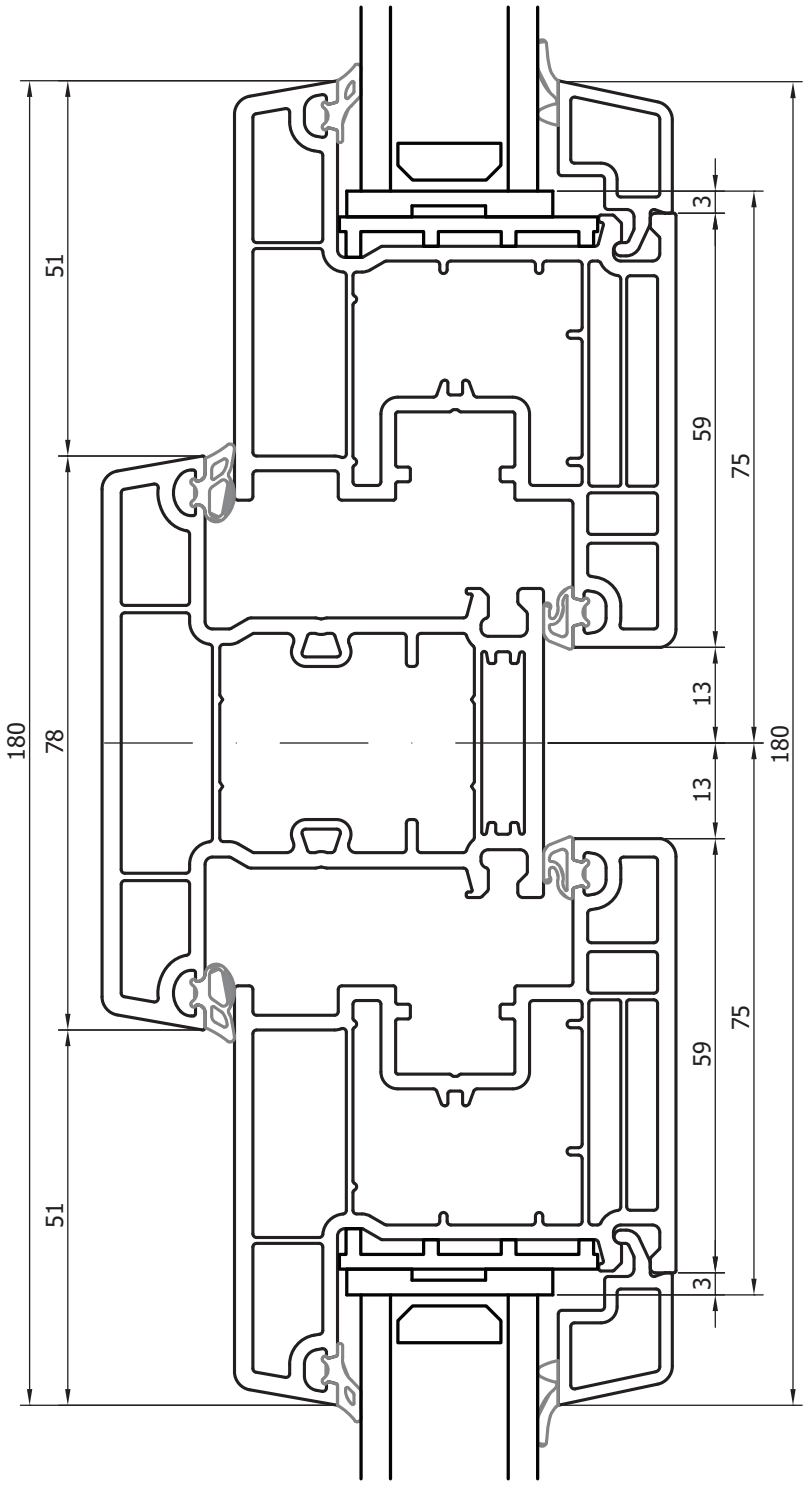

6224
Створка

6130
Импост неподвижный

6224
Створка

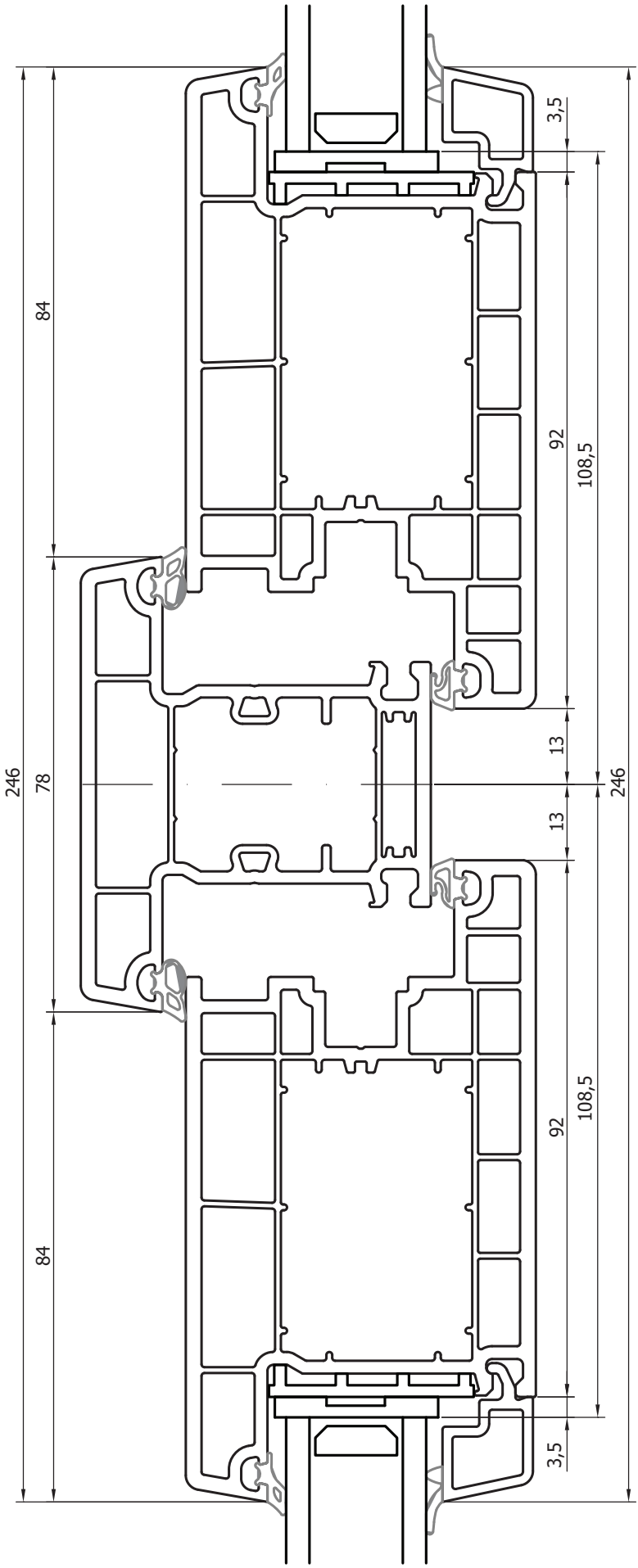

6225
Створка

6130
Импост
неподвижный

6225
Створка

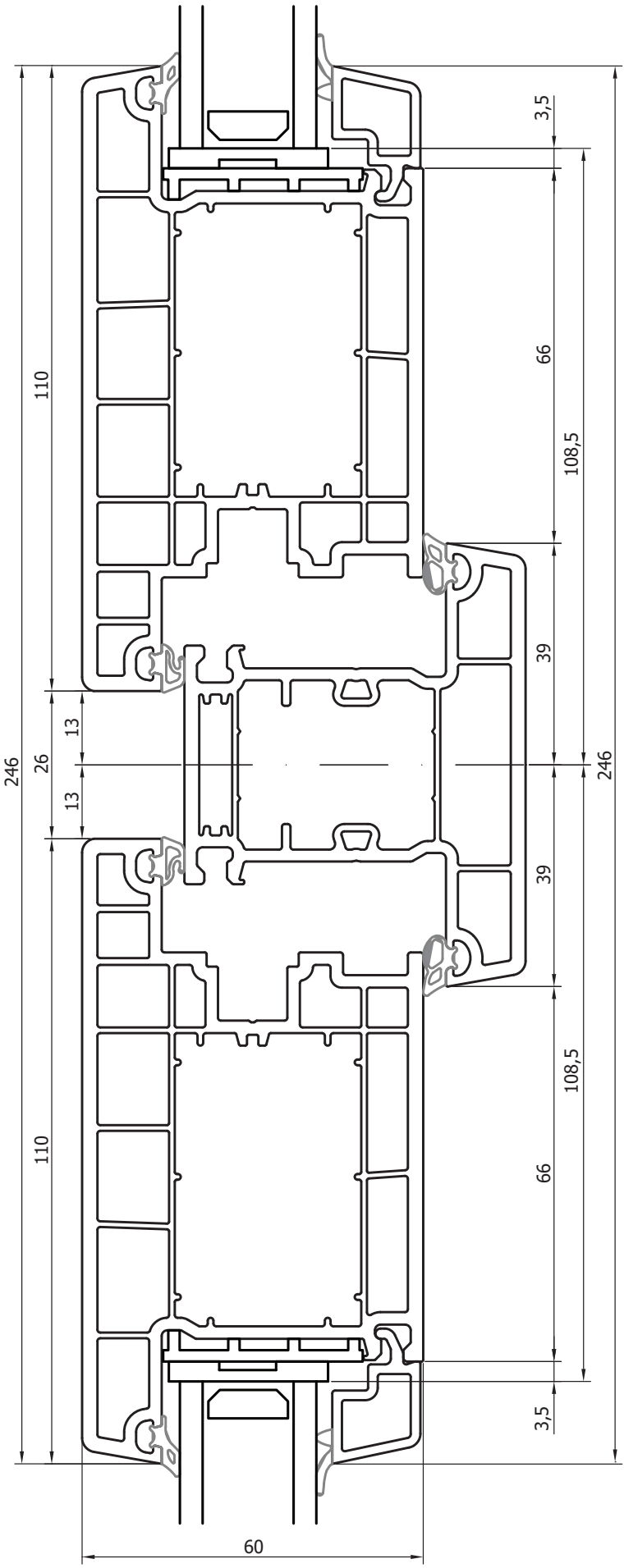

6220
Створка

6132
Штульп

6220
Створка

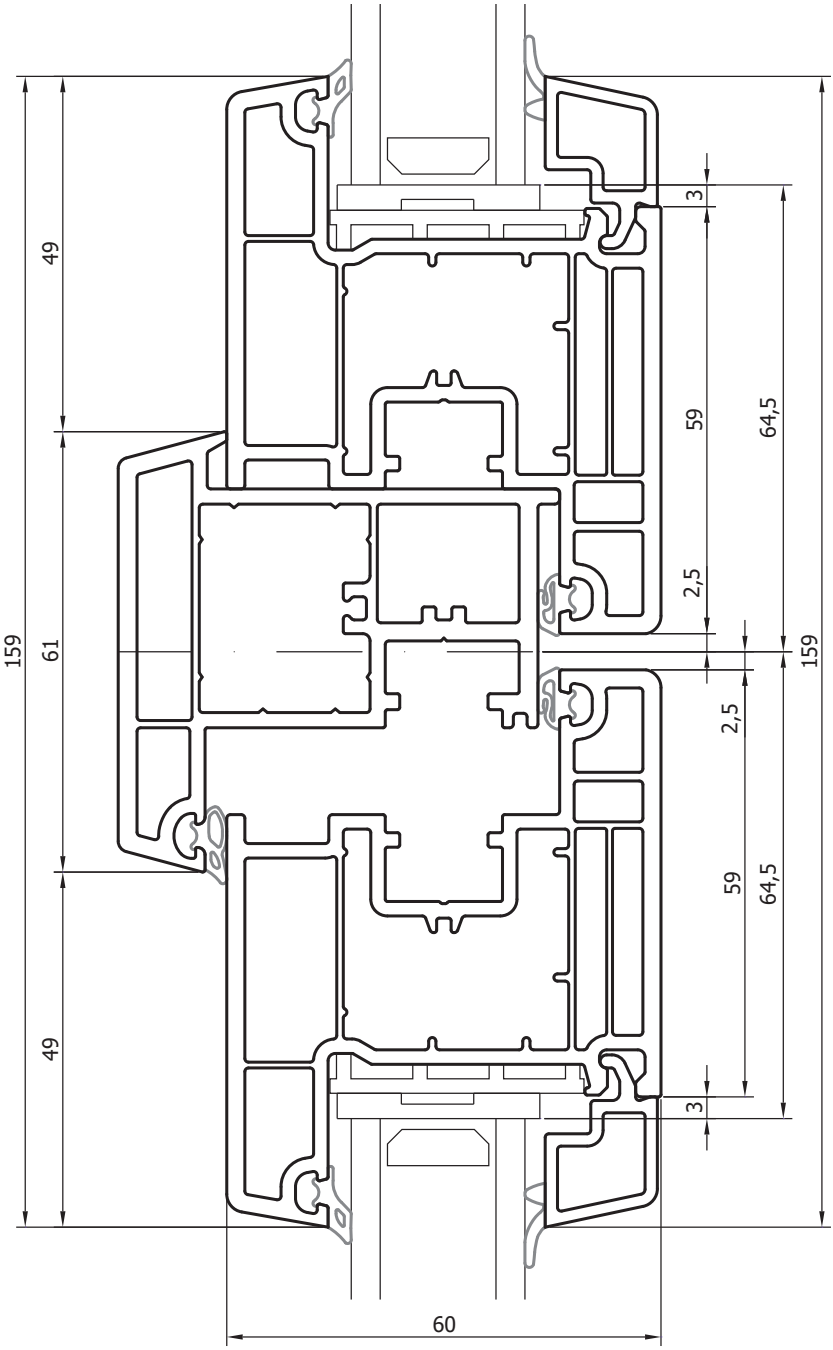

6224
Створка

6132
Штульп

6224
Створка

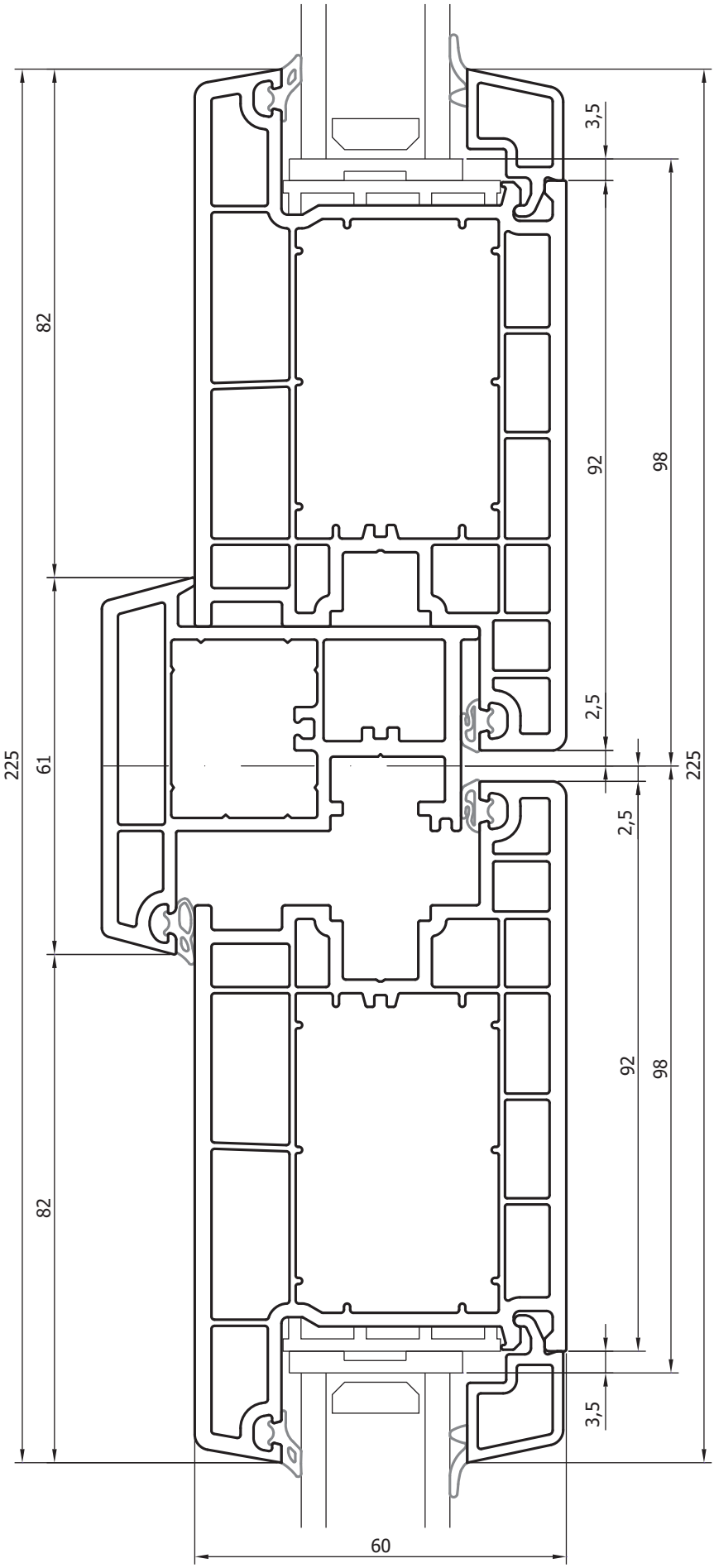

6225
Створка

6132
Штульп

6225
Створка

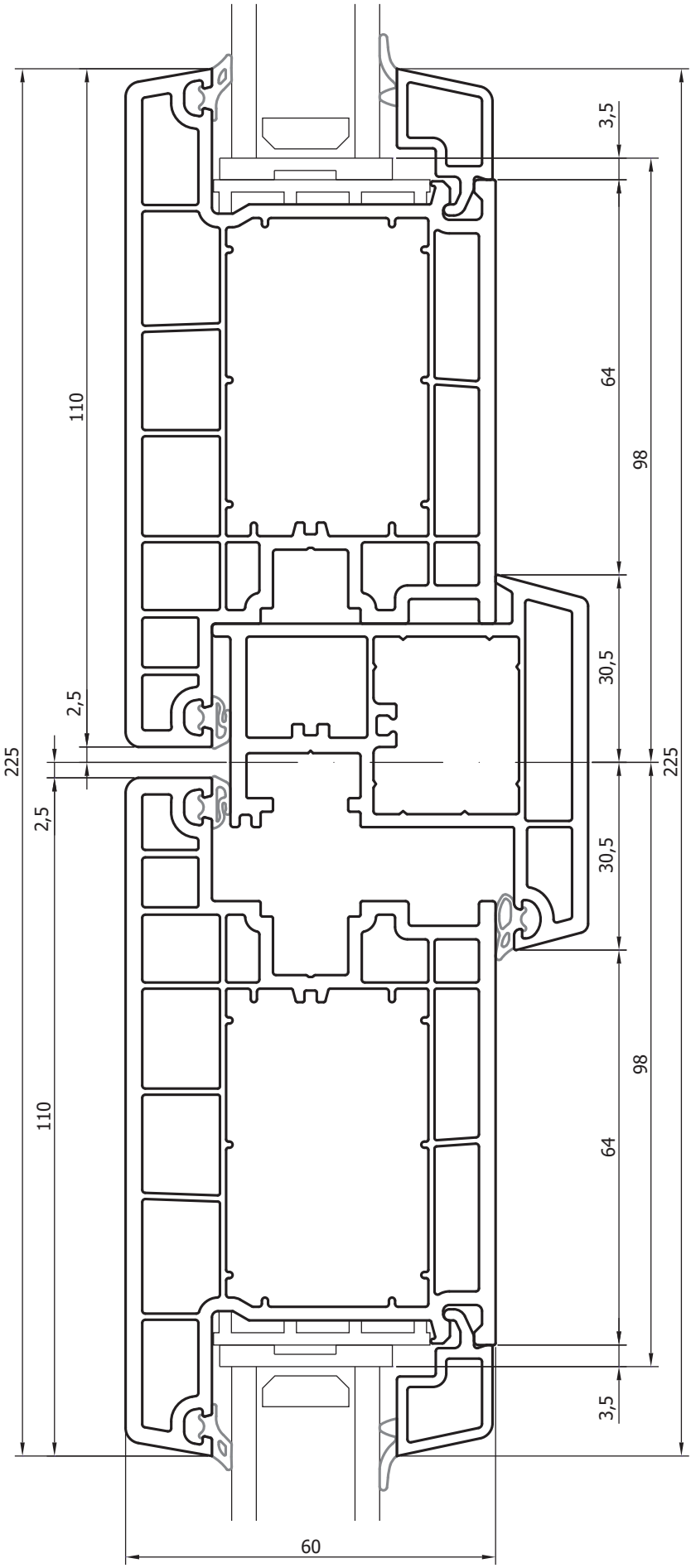

4 камеры
профиль шириной 60 мм

Decco 62

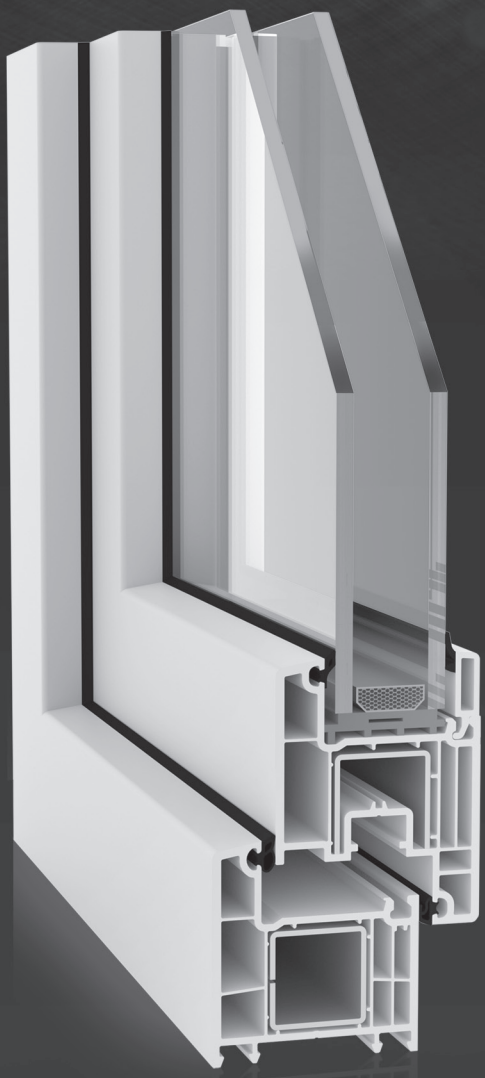

6250
Соединитель Н

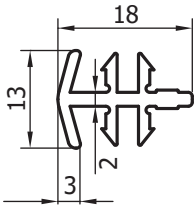

6251
Штапик подоконный

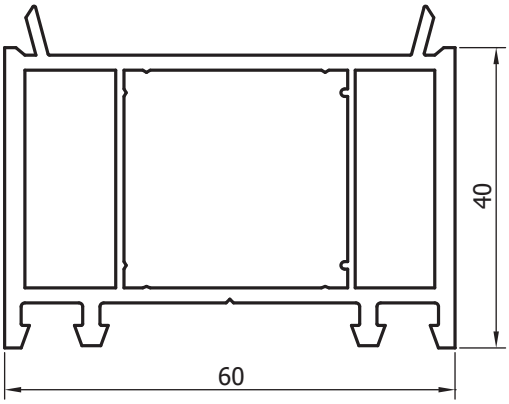

6252
Соединитель угловой 90 град

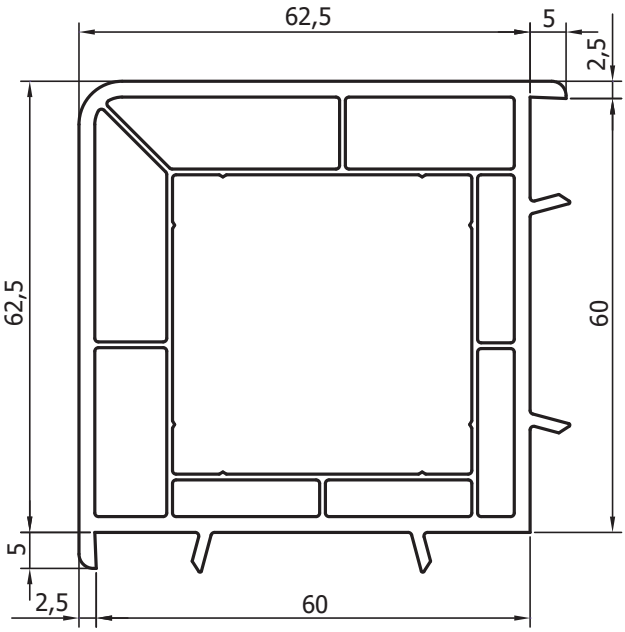

7052
Соединитель угловой 90 град

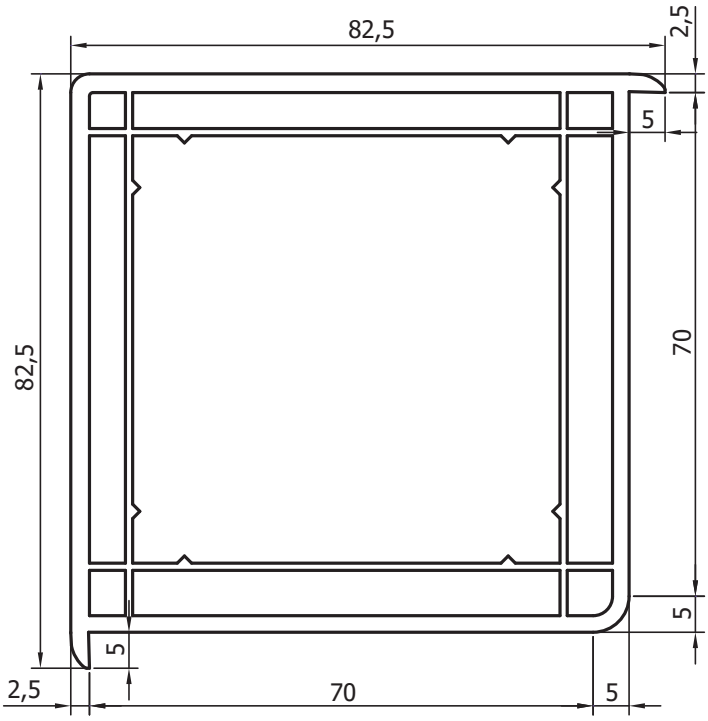

6253
Соединитель статический

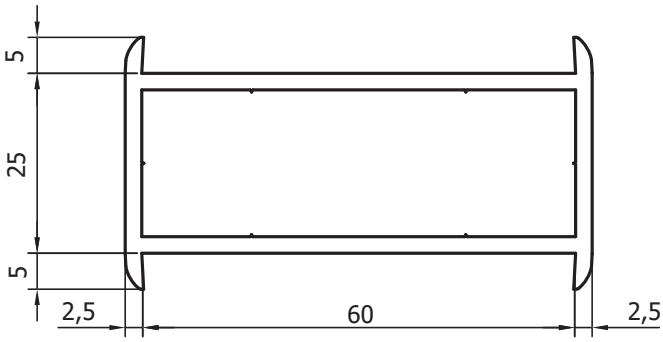

6254
Соединитель трубный –
внутренняя часть

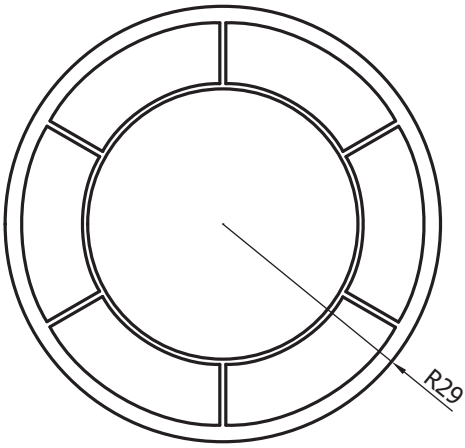

6255
Соединитель трубный –
внешняя часть

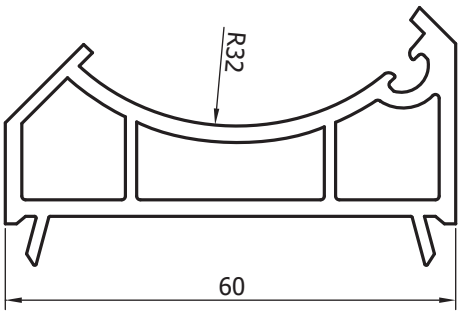

6256
Соединитель статический
покрывной

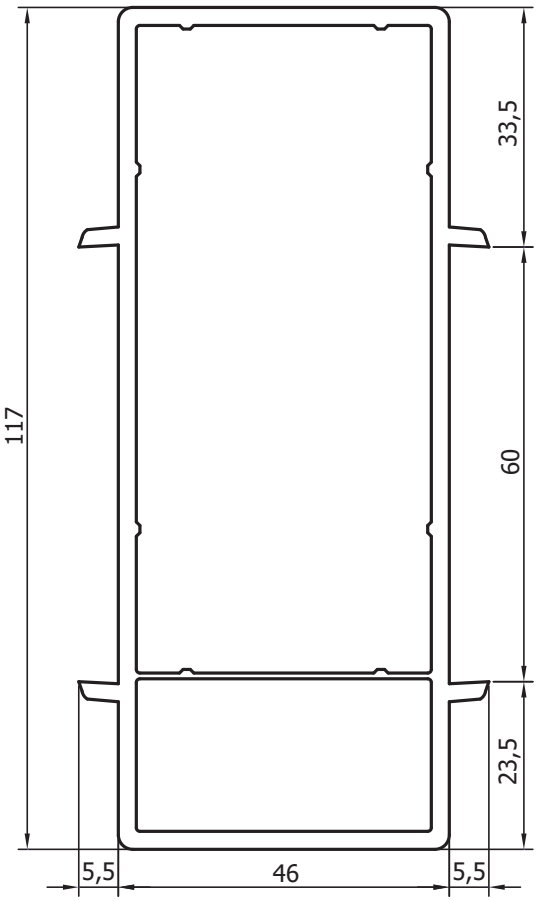

Стальное усиление

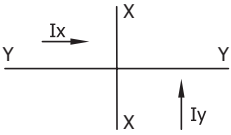

nr: 90-100-10
6251

Ix	Iy
1,64	0,98

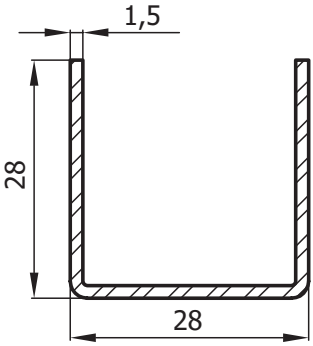

nr: 90-101-10
6251

Ix	Iy
1,80	1,78

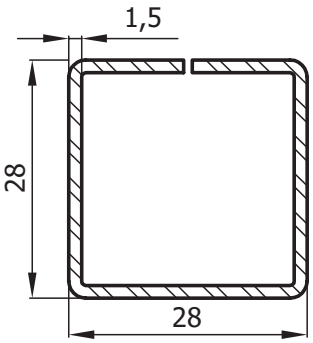

nr: 90-106-10
6251

Ix	Iy
2,09	1,28

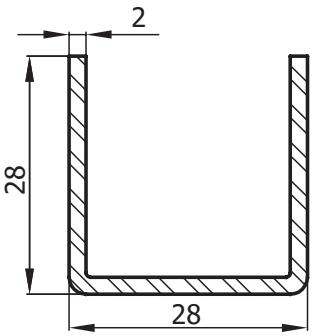

nr: 90-107-10
6251

Ix	Iy
2,87	1,82

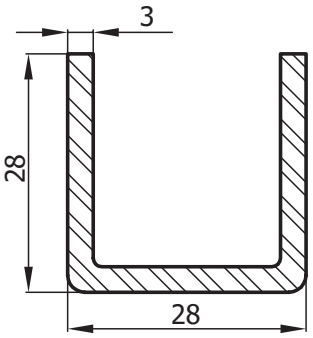

Стальное усиление

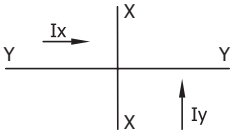

nr: 90-236-10
6252

Ix	Iy
7,06	7,14

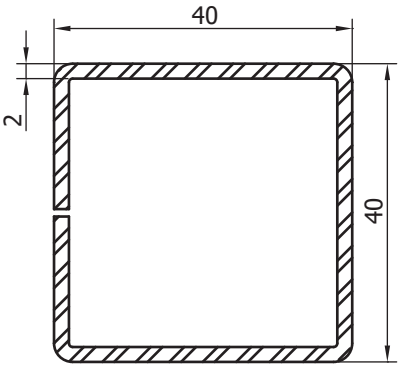

nr: 90-226-10
7052

Ix	Iy
20,63	20,77

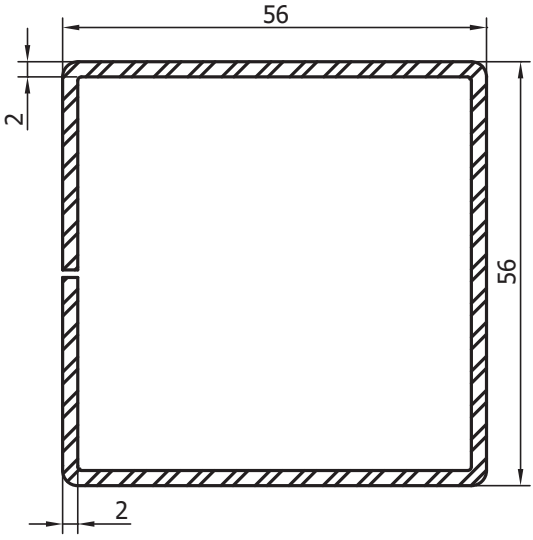

nr: 90-227-10
6253

Ix	Iy
8,70	1,43

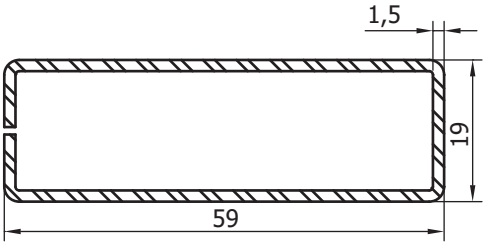

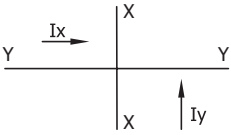

nr: 90-245-10

6254

Ix	Iy
1,73	1,73

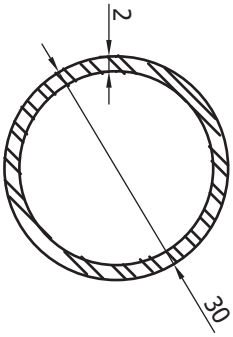

nr: 90-233-10

6256

Ix	Iy
35,34	10,18

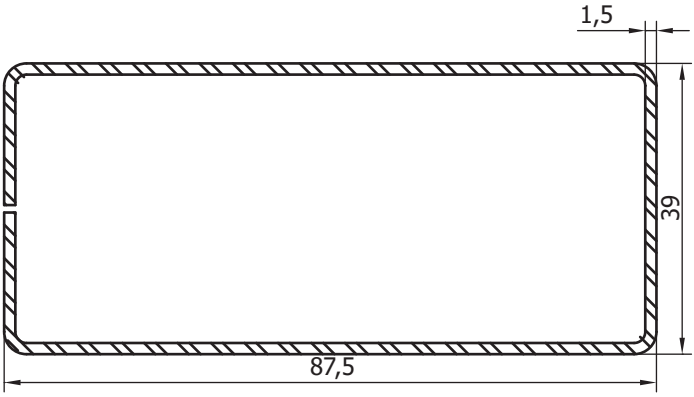

6210 x 2
Рама

6250 X 2
Соединитель H

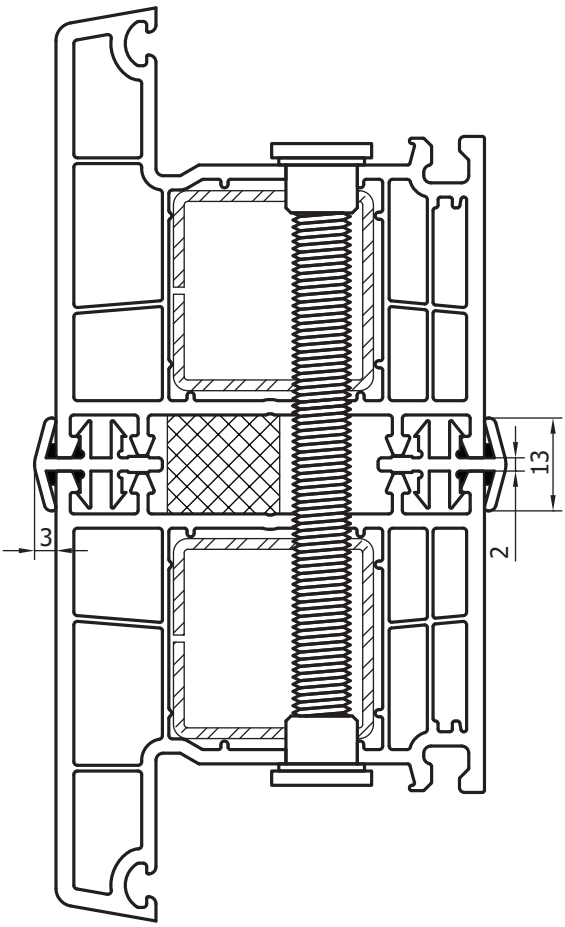

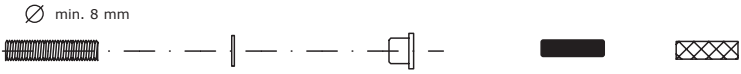

Стержень шуруповый уплотнитель втулка шуруповая силикон уплотняющая лента

Чтобы получить расширительный шов нужно оставить зазор при скручиванию втулок, так, чтобы скрученные рамы с накладными соединителями H были подвижные относительно себя до определенной степени по плоскости расширяемости. Соединение должно быть жесткое относительно остальных плоскостей. Втулки нужно смазать демонтирующей набикой для защищения винтов. Расстояние между винтами не должно превышать 700 mm.

6210
Рама

6251
Расширитель

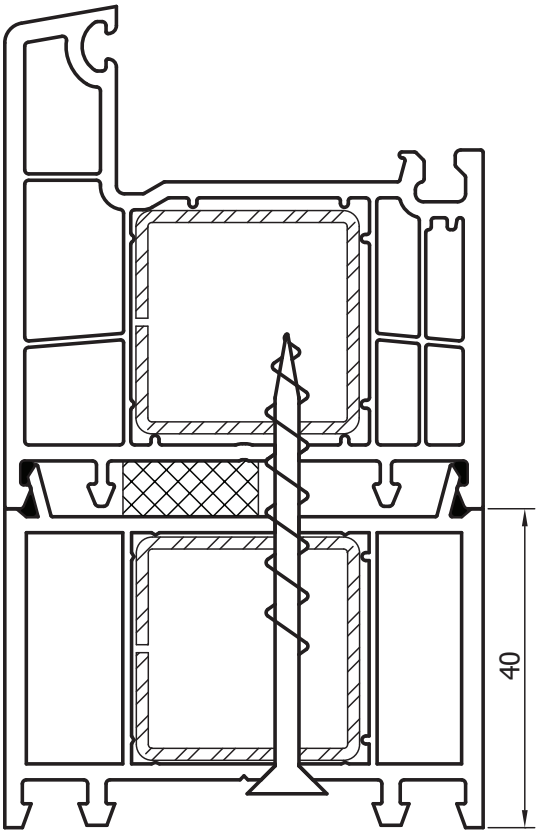

∅ min. 6 mm

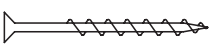

самонарезающий оконный шуруп

силикин

уплотняющая лента

Расстояние между шурупами не должно превышать 700 мм

.

6210 X 2
Рама

6252
Соединитель угловой 90 град

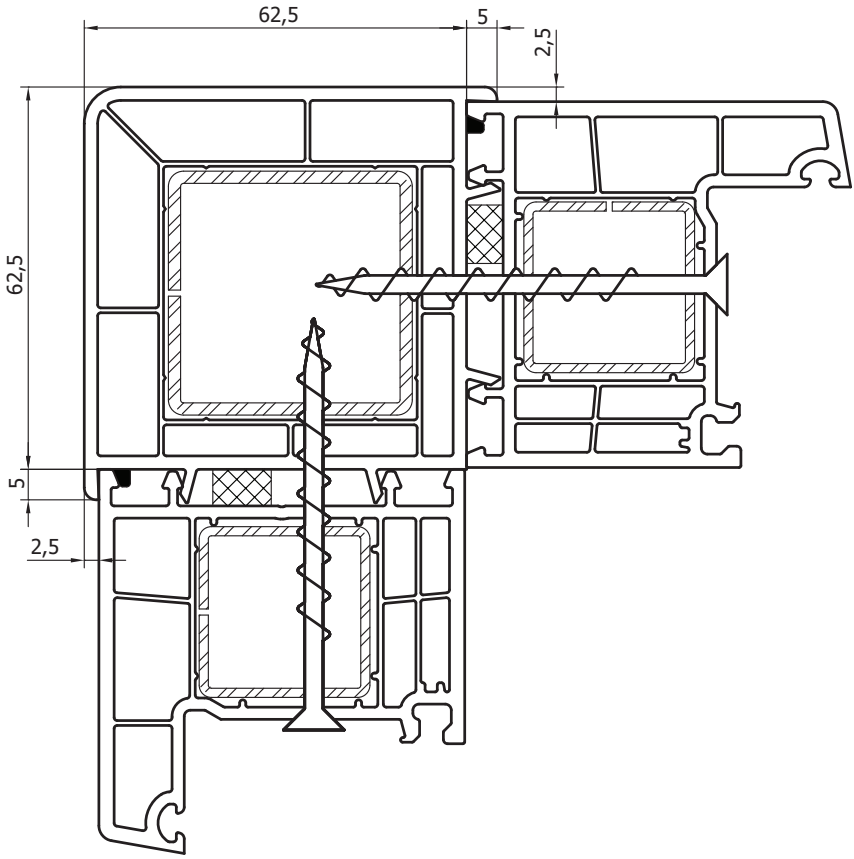

самонарезающий оконный шуруп силикин уплотняющая лента

Расстояние между шурупами не должно превышать 700 мм. Чтобы предупредить появление напряжений, которые могут покоробить соединитель – шурупы нужно разместить на той же высоте соединителя.

6210 X 2
Рама

7052
Соединитель угловой 90 град

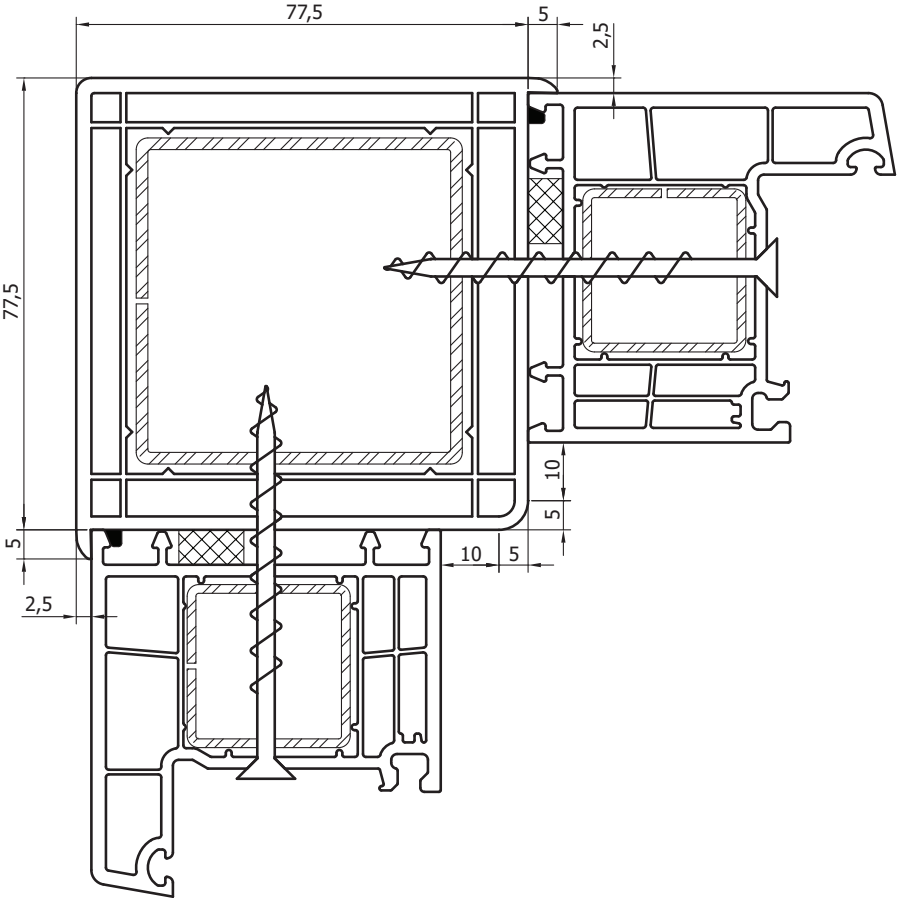

самонарезающий оконный шуруп силикин уплотняющая лента

Расстояние между шурупами не должно превышать 700 мм. Чтобы предупредить появление напряжений, которые могут покоробить соединитель – шурупы нужно разместить на той же высоте соединителя.

6210 X 2
Рама

6253
Соединитель статический

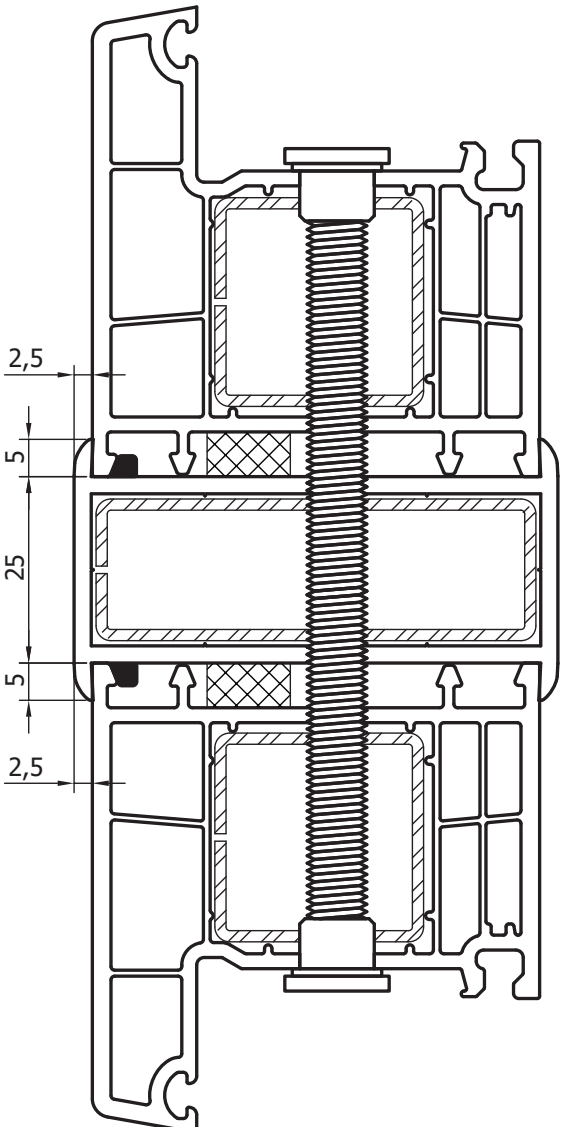

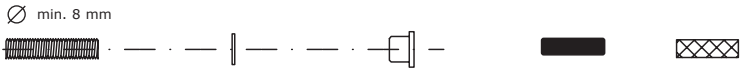

Стержень шуруповый уплотнитель втулка шуруповая силикон уплотняющая лента

Расстояние между шурупами не должно превышать 700 мм

6210 X 2
Рама

6256
Соединитель статический

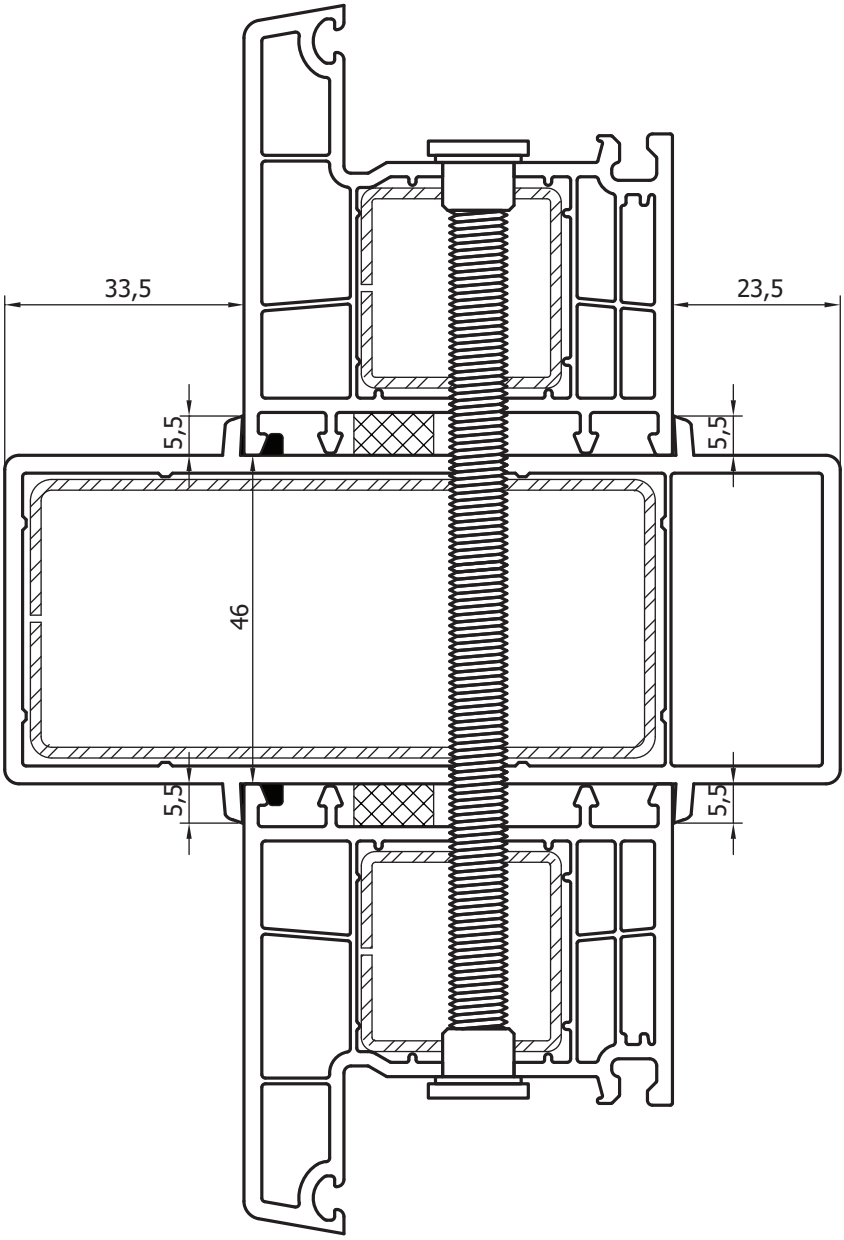

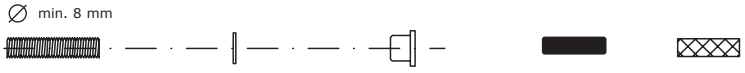

Стержень шуруповый уплотнитель втулка шуруповая силикон уплотняющая лента

Расстояние между шурупами не должно превышать 700 мм

6210 X 2
Рама

6254
Соединитель трубный
внутренняя часть

6255 X 2
Соединитель трубный
внешняя часть

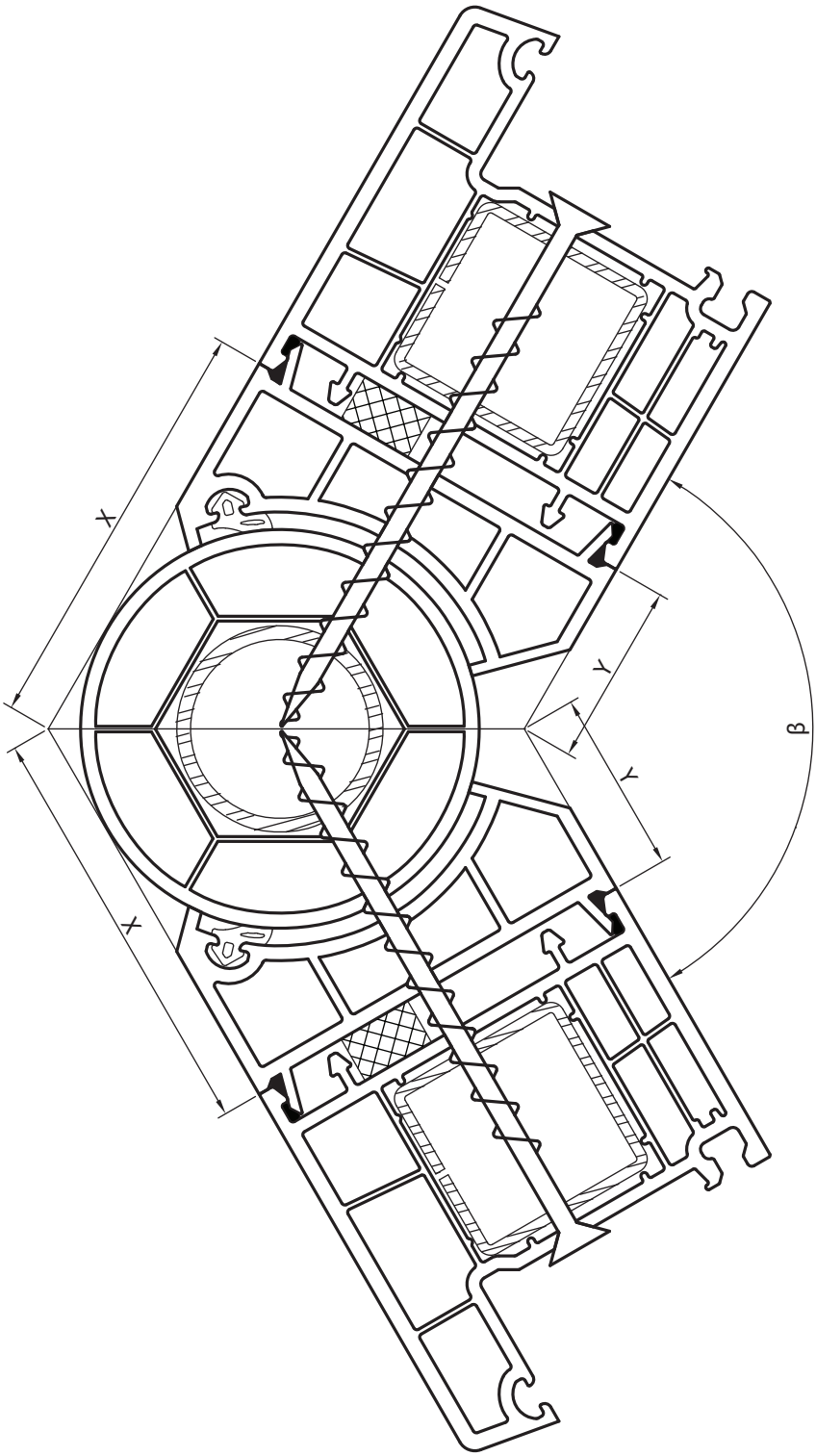

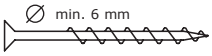

самонарезающий оконный шуруп

силикон

уплотняющая лента

Уплотнитель
nr. 90-401-20 черный
nr. 90-401-30 серый

Расстояние между шурупами не должно превышать 500 мм.
Чтобы предупредить появление напряжений, которые могут покоробить соединитель – шурупы нужно разместить на той же высоте соединителя.

Интервалы от оси симетрии при разных углах соединений рам при помощи трубного соединителя 6255 и 6254

Kąt β	Y (mm)	X (mm)
90°	13,7	73,7
105°	20,9	66,9
120°	26,7	61,4
135°	31,8	56,6
150°	36,3	52,4
165°	40,5	48,4
180°	44,5	44,5
195°	48,6	40,7
210°	52,8	36,7
225°	57,3	32,4
240°	62,3	27,7
255° *	66,9	20,9
270° *	73,7	13,7

* При обозначенных соединениях нужно замонтировать адапторы 6255 в повернутом положении